Thypoch

VOYAGER 24–50MM F2.8 LENS USER'S MANUAL

旅行者24–50mm F2.8微单自动对焦变焦镜头使用说明书

QUICK START GUIDE

快速入门指南

KURZANLEITUNG

GUIDE DE DÉMARRAGE RAPIDE

クイックスタートガイド

GUÍA DE INICIO RÁPIDO

GUIDA RAPIDA

thypoch.com

Contents

1 Introduction

1 Safety Notes

2 Lens Parts

3 Attaching / Removing

5 Function Description

7 Specification

8 After-sales Service

9 Privacy

10 The Name and Content of Hazardous Substances

Note

Click to go

Users can read the table of content(TOC) to have an overview of the Simera Product Manual. Please click on the title or link to jump to the TOC.

Search keyword

The Search-keyword Function is available in PDF Document. For example, In WPS Office, Windows users can search keywords with the keyboard shortcut <Ctrl+F> and Mac users can execute the same function with shortcut <Command+F>.

Introduction

Back to Contents

Thank you for purchasing a Thypoch product!

Voyager Series lenses are lightweight and portable autofocus lenses under the Thypoch brand. While delivering high image quality, they achieve exceptional portability to meet the needs of everyday street photography and travel creation.

Before using this lens, please read the user's manual carefully to learn the proper way to use and store it.

Safety Notes

- Please do not watch the sun or bright light source through the lens, otherwise it will cause visually disabled.
- Never use organic solvents such as paint thinner or benzene to clean the lens.
- Please store the lens and filter in a cool, dry place to avoid mold and rust, never store in direct sunlight, and do not store with naphtha or mothballs.
- Sudden changes in temperature may cause condensation inside and outside the lens to be damaged. Before taking the lens from a warm environment to a cold environment or from a cold environment to a warm environment, place it in a lens cloth or plastic bag to slow down the temperature change.
- Use a blower to remove dust and lint from the glass surfaces of the lens or filter. To remove smudges and fingerprints, apply a small amount of lens cleaner to a soft, clean cotton cloth or lens–cleaning tissue and clean from the center outwards using a circular motion. Do not leave smears or touch the glass with your finger.

Lens Parts

Back to Contents

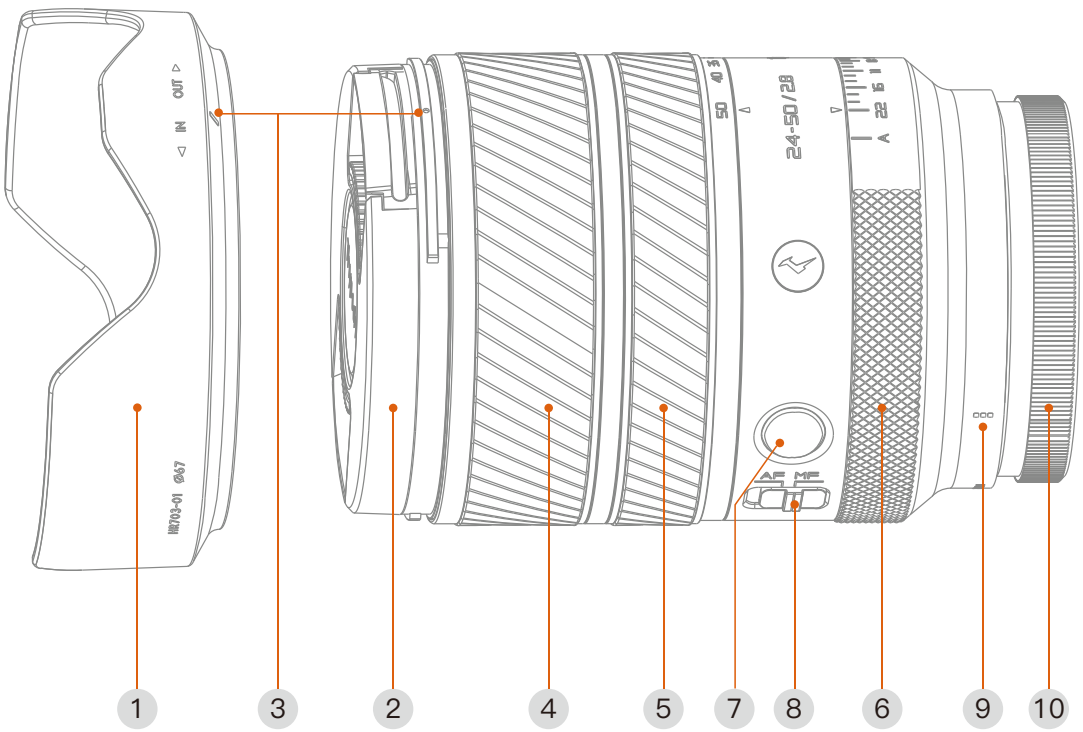

1. Lens Hood
2. Front Lens Cap
3. Lens Hood Mounting Index
4. Zoom Ring
5. Focus Ring
6. Aperture Ring
7. FN Custom Button
8. AF/MF Switch
9. Lens Mount Index
10. Rear Lens Cap

1. Lens Assembly and Disassembly

Please turn off your camera power before the lens assembly and disassembly.

1.1 Lens Assembly

Remove the rear cap. Align the marks in the lens mount and camera mount, and turn the lens mount in the clockwise direction until you hear the click.

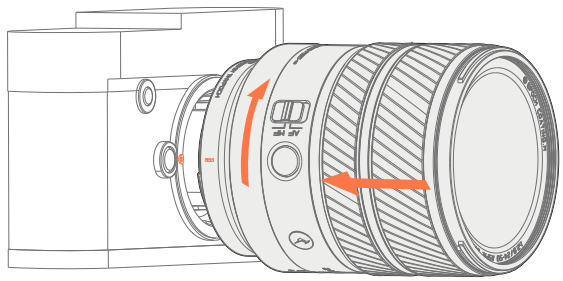

1.2 Lens Disassembly

Press the lens mount release button and remove the lens from the camera by turning the lens in the counterclockwise direction.

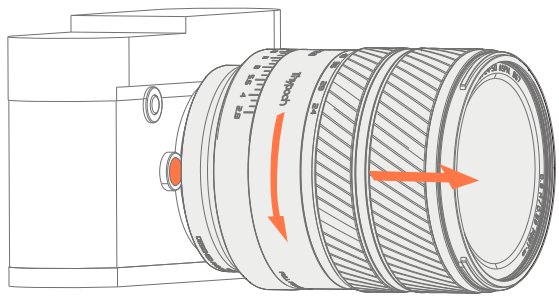

Note:

After removing the lens from the camera, please use the lens rear cap and keep the front part of lens up to avoid the scratching.

2. Hood Assembly and Disassembly

2.1 Hood Assembly

Align the lens hood mounting index with the index mark on the hood, then rotate the hood counterclockwise. When you hear a “ click,” the hood is securely attached. When not in use, the hood can be reversed and mounted on the lens.

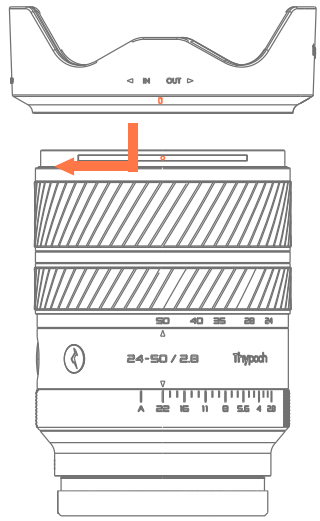

2.2 Hood Disassembly

Rotate the hood clockwise, then remove it from the lens. When the hood is mounted in reverse, the same steps apply for removal.

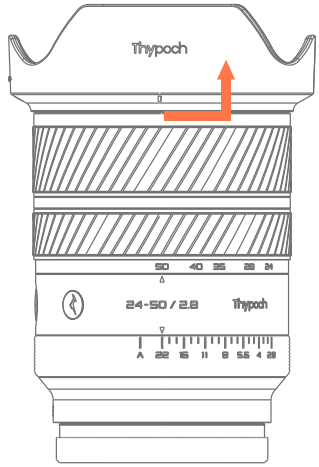

Function Description

Back to Contents

1. Zoom

Rotate the zoom ring to adjust the focal length. Rotate left toward the wide end and right toward the telephoto end.

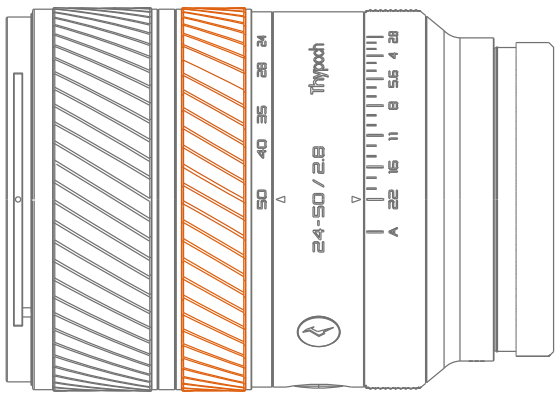

2. Aperture

Rotate left for a larger aperture and right for a smaller aperture. When set to the “A” position, the aperture is controlled by the camera.

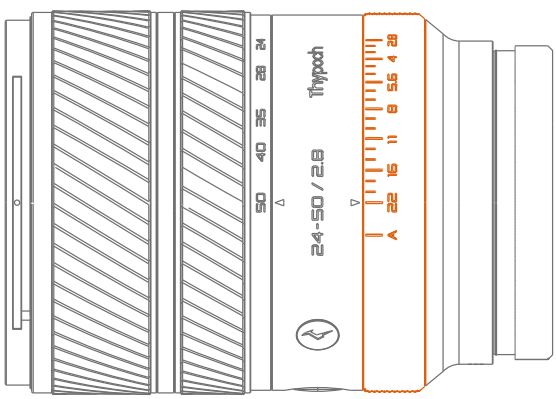

3. AF/MF Switching

When using autofocus (AF), ensure both the camera and the lens are set to AF mode. When using manual focus (MF), switch either the camera or the lens to MF to enable manual focusing.

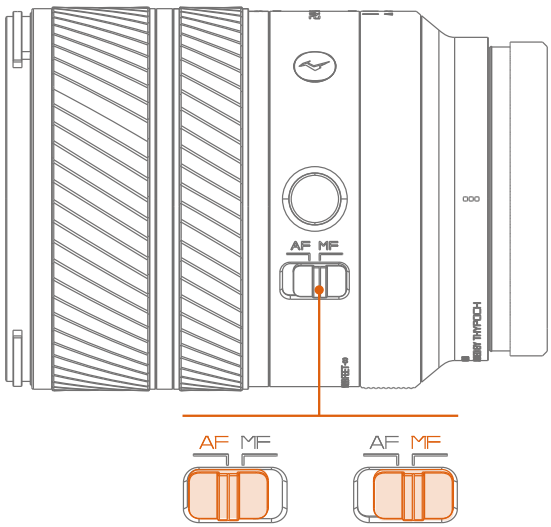

3. Fn Custom Button

The function of this button can be customized via the camera menu, such as assigning it to focus lock. Available options may vary depending on the camera model, and certain functions may not be supported on some models.

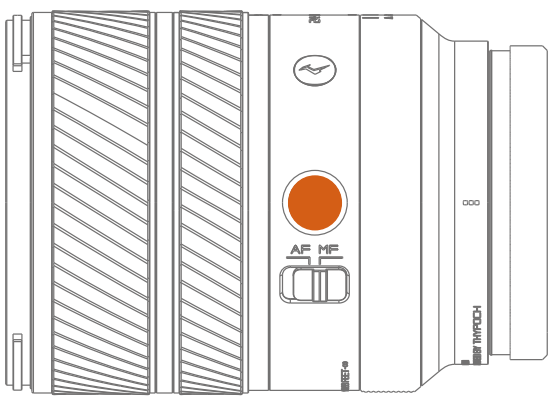

Specification

Back to Contents

Focal Length	24–50mm
Aperture	F2.8
Image Circle Cerchio di	43.2mm
Construction of Optics	16 Elements in 13 Groups
Angle of view (diagonal, horizontal, vertical)	24mm H: 52.33° V: 73.11° D: 82.72° 50mm H: 27.81° V: 40.25° D: 47.03°
Close Focus (from sensor plane)	0.3m
Maximum magnification	0.216x
Front Dia.	70mm
Filter Size	67mm
Dimensions Maximum diameter × overall length (from front element to mount flange)	ϕ73.6*92.8mm
Iris Blade	10
Weight (Lens only)	432g
Accessories	Front cap, rear cap, lens hood, cleaning cloth
Special elements	2 aspherical lens elements, 3 ED elements, 3 HRI elements

After-sales Service

Back to Contents

How to Obtain After-Sales Service:

If a product does not function as warranted during the warranty period, you may obtain after-sales service by contacting Thypoch support team or Thypoch's authorized dealers. Charges may apply for services not covered by this After-Sales Policy.The After-Sales Policy varies with the country or region of purchase. Please contact Thypoch for information specific to your location.

Warranty Service:

- Products purchased through authorized channels are covered by a 1-year warranty from the date of purchase. Register on the Thypoch official website within one month to extend the warranty to 18 months.
- If the product fails during normal use in accordance with the instructions, you can return it to the point of sale for warranty repair within the warranty period. Except for shipping, insurance and other miscellaneous expenses, the warranty service is provided free of charge.
- The warranty period varies according to the country or place of sale; since your receipt or proof of purchase will be required for repairs during the warranty period, please keep your dated receipt or other proof of purchase in a safe place.
- Accessories (such as lens caps, lens hoods, etc.) and consumables provided with this product are not covered by the warranty.Maintenance services such as lens cleaning are not covered by the free warranty.
- The parts replaced during the warranty period become the property of Thypoch.
- Unless otherwise provided by laws, regulations or mandatory provisions, incidental losses (including filming costs and future earnings, etc.) caused by failure of this product will not be compensated.

What This After-Sales Policy Does NOT Cover

This after-sales policy does not cover the following and charges may apply:

Warranty Service:

- No valid proof-of-purchase of the product.
- Damage caused by unauthorized modification, disassembly, or repair not in accordance with official instructions or manuals.
- Damage caused by improper installation and operation not in accordance with official instructions or manuals.
- Damage caused by the storage environment not in accordance with official instructions or manuals.
- Damage caused by operation in bad weather or environment (i.e. rain, sand/dust storms, humid environment, etc.).
- Damage caused by, any third party products, including those that Thypoch may provide or integrate into the Thypoch product at your request.
- Damage caused by any third-party product.
- Damage caused by force majeure such as lightning strike, wind, rain, natural disasters, etc.
- Consumable accessories and optional parts that come with this product.

Privacy:

Thypoch obeys all applicable laws and regulations concerning the handling of names、addresses、phone numbers and other personal information provided by users.

The Name and Content of Hazardous Substances

Back to Contents

This product complies with the relevant European Union Electromagnetic Compatibility (EMC) Directives and may be sold and used within EU member states.

This product complies with the United Kingdom Electromagnetic Compatibility (EMC) Regulations and is suitable for the UK market.

This product complies with the RoHS Directive, restricting the use of hazardous substances and meeting applicable environmental protection regulations.

This product complies with the regulations of the U.S. Federal Communi–cations Commission (FCC) and has completed the Supplier's Declaration of Conformity (SDoC).

This product complies with the safety and electromagnetic compatibility regulatory requirements of Australia and New Zealand.

This product complies with the requirements of Japan's Electrical Appliance and Material Safety Act (PSE).

目录

11 简介

11 安全注意事项

12 镜头部件

13 安装/拆卸

15 功能介绍

17 技术规格

18 售后服务

19 隐私

20 产品中有害物质的名称及含量

阅读小贴士

点击跳转

用户可以通过目录了解说明书整体结构， 点击标题或链接即可跳转到相应页面。

快速搜索关键词

PDF电子文档可以使用查找功能快速搜索关键词。例如在WPS PDF文档中，Windows用户使用快捷键Ctrl+F，Mac用户使用Command+F即可快速搜索关键词。

简介

回到目录

感谢您购买Thypoch产品！

旅行者系列是Thypoch品牌旗下的轻巧、便携自动对焦镜头。具备高成像素质的同时，实现了高度便携，满足日常扫街与旅行创作需求。

使用本镜头前，请仔细阅读使用说明书，学习正确的使用和保管方法。

安全注意事项

- 请勿透过镜头或相机观看太阳或明亮的光源，否则易视力受损；
- 请勿使用涂料稀释剂或苯等有机溶剂清洁镜头；
- 请将镜头和滤镜存放在阴凉、干燥的地方以免发霉和生锈，切不可存放在直射阳光下，也不可与石脑油或樟脑丸一起存放；
- 温度的突变可能导致镜头内外部结露以致损坏。将镜头从温暖的环境带入寒冷的环境或从寒冷的环境带入温暖的环境之前，请先将其置于镜头包布或塑料袋中以减缓温度的变化；
- 请使用吹气球去除镜头或滤镜玻璃表面的灰尘。若要去除污点或指纹，可使用一块滴有少许镜头清洁剂的干净软绵布或镜头清洁纸，以圆周运动方式从里向外进行清洁，注意不要留下污渍，也不要用手指触摸玻璃。

镜头部件

回到目录

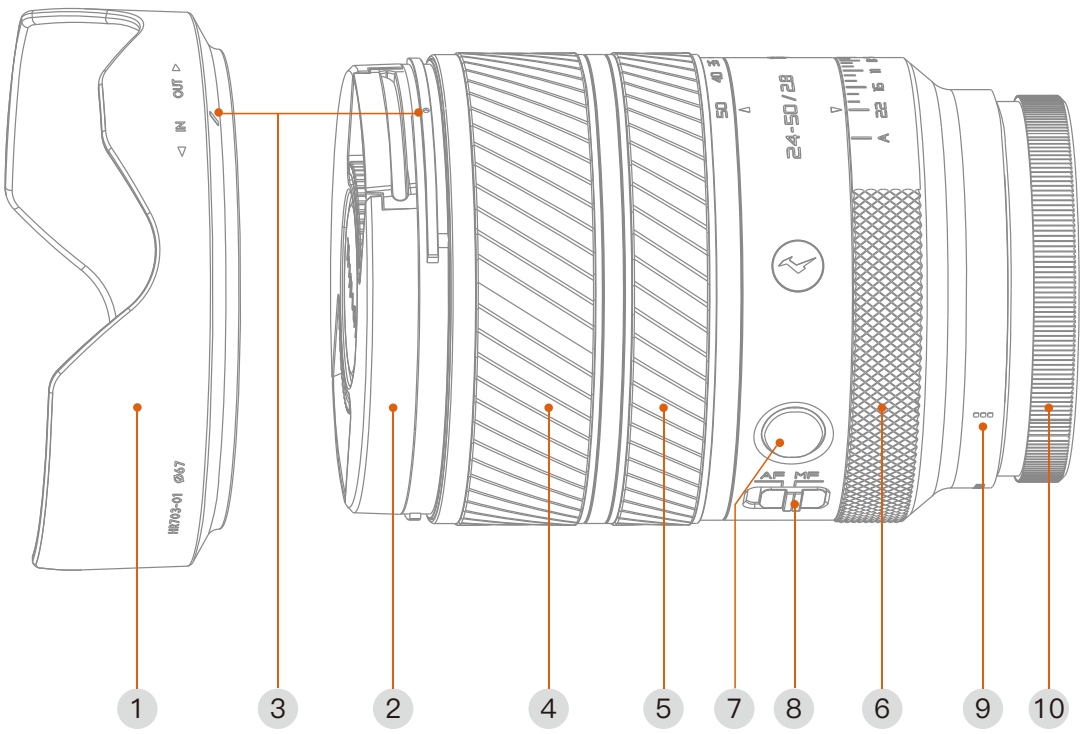

1 遮光罩

2 镜头前盖

3 镜头遮光罩安装标记

4 变焦环

5 对焦环

6 光圈环

7 FN自定义按键

8 AF/MF切换键

9 卡口安装标记

10 镜头后盖

1. 镜头安装与拆卸

安装或拆卸镜头前，请将相机的电源关闭。

1.1 镜头安装

取下镜头后盖，将镜头卡口安装标识对准机身卡口标识 （如左图所示），沿顺时针方向旋转镜头。当听到“咔嗒”声时表示镜头已安装到位。

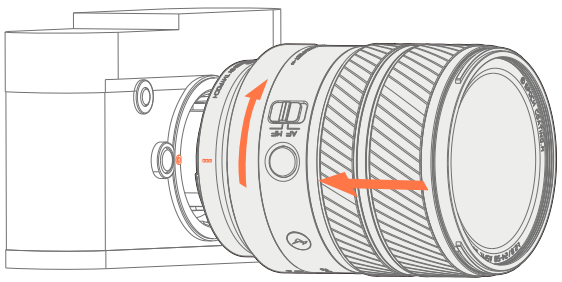

1.2 镜头拆卸

若需要将镜头从相机上取下，按下机身镜头释放按钮，沿逆时针方向旋转镜头即可取出。

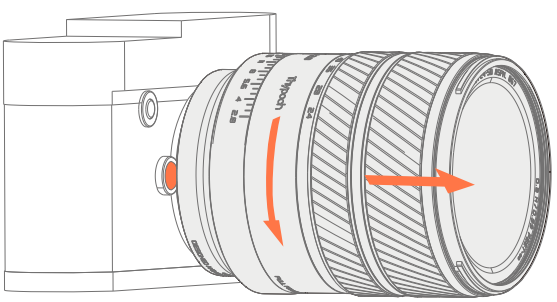

注：卸下镜头后，需盖上镜头后盖，并将镜头前端朝上放置，以避免划伤镜片表面。

2. 遮光罩安装与拆卸

2.1 遮光罩安装

将镜头遮光罩安装标记与遮光罩标记对齐，沿逆时针方向旋转遮光罩。当听到“咔嗒”声时表示遮光罩已安装到位。不使用时，可将遮光罩反转并安装在镜头上。

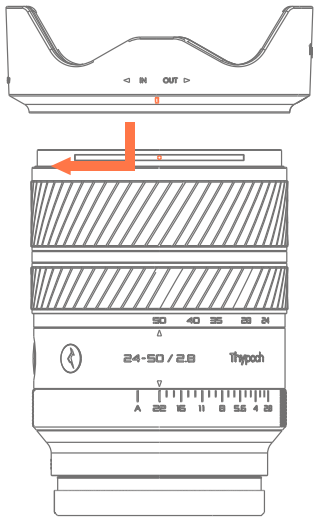

2.2 遮光罩拆卸

沿顺时针方向旋转遮光罩，然后将其从镜头取下。遮光罩被反转安装于镜头时可以使用相同步骤。

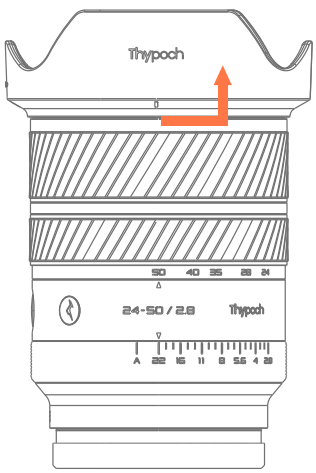

1. 变焦

旋转变焦环可调节焦距。向左旋转为近焦端，向右旋转为远焦端。

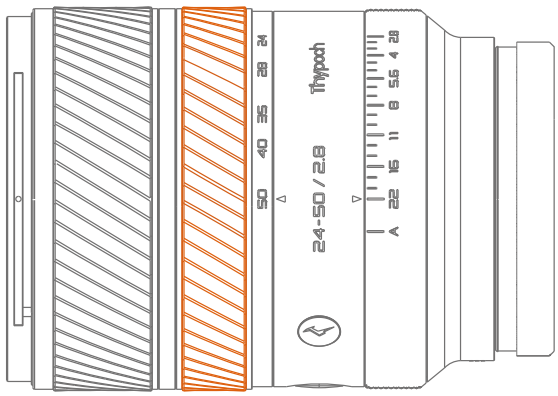

2. 光圈

旋转变焦环可调节焦距。向左旋转为近焦端，向右旋转为远焦端。

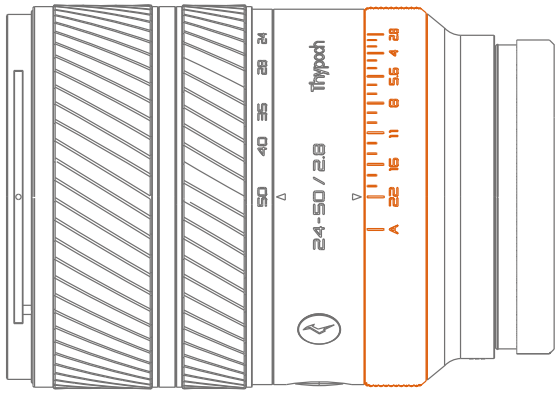

3. AF/MF切换

使用自动对焦（AF）时，请确保相机和镜头的对焦模式都设置为 AF。
使用手动对焦（MF）时，只需将相机或镜头其中任意一方切换到 MF，即可进行手动对焦

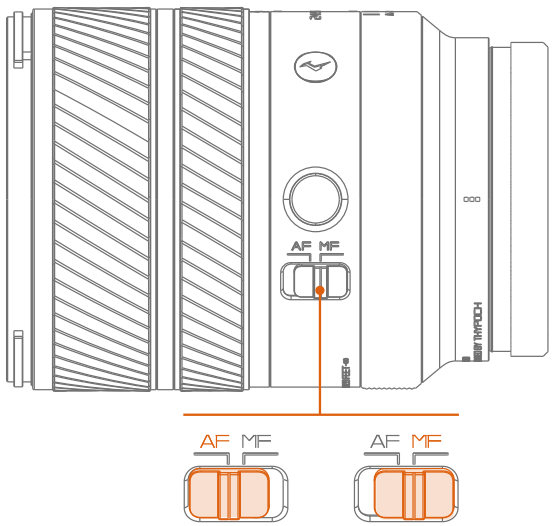

3. Fn自定义按键

该按钮的功能可以在相机菜单中进行自定义设置，例如对焦锁定。具体可设置的功能会因相机型号不同而有所差异，部分功能在某些机型上可能无法使用。

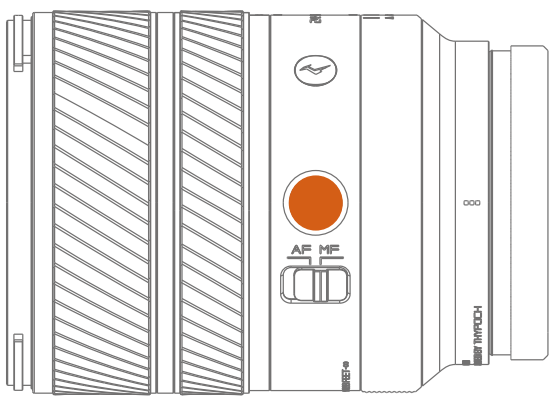

技术规格

回到目录

焦距	24–50mm
光圈	F2.8
最大像面	43.2mm
镜片组	16 片 13 组
视角 (对角线/水平/垂直)	24mm H: 52.33° V: 73.11° D: 82.72° 50mm H: 27.81° V: 40.25° D: 47.03°
最近对焦距离 (从传感器平面)	0.3m
最大放大倍率	0.216x
前端直径	70mm
滤镜尺寸	67mm
尺寸 (最大直径*镜头最前端到法兰面的距离)	ϕ73.6*92.8mm
叶片数量	10片
重量（产品）	432g
附带配件	镜头前盖，镜头后盖，遮光罩，擦镜布
特殊镜片	2片非球面，3片低色散，3片高折射

售后服务

回到目录

如何获得售后服务：

在保修期间，若产品不能实现所保证的功能，请联系Thypoch 以获取相应的售后服务。保修以外的服务可能会收取费用。售后服务政策的内容可能因地而异，如欲了解本地信息，请联系Thypoch。

有限保修服务：

- 凡通过正规渠道购买的用户，自产品购买之日起享受1年质保。在购买后一个月内办理Thypoch官网延保登记，保修期将延长至一年半。
- 若产品是在按照说明书正常使用期间发生故障，您可在保修期内将其送回至销售点进行保修，除运费、保险费等（运）杂费用外，保修服务免费提供。
- 保修期根据出售国或销售地的不同而异；由于在保修期内进行保修时将需要使用收据或购买凭证，请将注明日期的收据或其他购买凭证存放在稳妥的地方。
- 随本产品赠送的附件（如镜头盖、遮光罩等）消耗品等不在保修范围内。清洁镜头等保养性服务不在免费保修范围内。
- 保修过程中所更换下来的配件归Thypoch所有。

除有法律法规或强制性规定，因本产品故障引起的附随性损失（包括拍摄费用及未来可得收益等）不予补偿。

非售后政策保障范围

本政策不涵盖以下情况，但Thypoch可实行收费维修:

- 无购买凭证；
- 发生非官方说明书指导的私自改装、拆解，以及自行维修等行为而造成的损坏；
- 未按说明书指导的不正确安装和操作所造成的损坏；
- 未按说明书指导的存放环境导致的产品损坏；
- 在恶劣的环境下使用导致的损坏，如雨天、沙尘、潮湿环境等；
- 购买后发生的，因摔落、碰撞、进水、不适当存放等造成损坏的;
- 与非Thypoch认证的第三方部件同时使用时发生可靠性及兼容性问题导致的损坏；
- 任何第三方产品所导致的故障或损坏；
- 由于雷击、风雨、自然灾害等不可抗力之原因导致的损坏；
- 随本产品之附件消耗品及选购件等。

隐私：

Thypoch遵循所有关于处理用户所提供的姓名、地址、电话号码以及其他个人信息的现行法律和法规。

产品中有害物质的名称及含量

回到目录

		有害物质					
	部件名称	铅 (Pb)	汞 (Hg)	镉 (Cd)	六价铬 (Cr(VI))	多溴联苯 (PBB)	多溴二苯醚 (PBDE)
	镜头外壳部件	○	○	○	○	○	○
	机械部件	×	○	○	○	○	○
	光学部件	○	○	○	○	○	○
	其它部件	○	○	○	○	○	○
备注 	本表格依据SJ/T11364的规定编制。 ○:表示该有害物质在该部件所有均质材料中的含量均在GB/T26572规定的限量 要求以下。 ×:表示该有害物质至少在该部件的某一均质材料中的含量超出GB/T26572规定的限量要求。 对于表示”×”的情况，属于欧盟RoHS指令(2011/65/EU)的豁免项目。						
	10图形含义：此标识是适用于在中国境内销售的电子讯息产品的环保使用期限。此产品使用者只要遵守安全和使用上的注意事项，从生产之日起的十年期间不会对环境污染，也不会对人身和财产造成重大影响。						

Verzeichnis

21 Einführung

21 Sicherheitshinweise

22 Linsenkomponenten

23 Montage/Demontage

25 Funktionsbeschreibung

27 Spezifikation

28 Kundendienst

29 Datenschtz

30 Bezeichnung und Inhalt gefährlicher Stoffe

Lesetipps

Navigation

Über das Inhaltsverzeichnis können Sie die Struktur dieses Handbuchs erfassen. Klicken Sie auf eine Überschrift oder einen Link, um zur entsprechenden Seite zu springen.

Schnelle Stichwortsuche

In PDF–Dokumenten können Sie mithilfe der Suchfunktion nach Stichwörtern suchen. In WPS PDF verwenden Windows–Nutzer Strg+F und Mac–Nutzer Command+F.

Einführung

Zurück zum Inhaltsverzeichnis

Vielen Dank für den Kauf eines Thypoch–Produkts!

Die Voyager–Serie sind leichte und kompakte Autofokus–Objektive der Marke Thypoch. Sie bieten eine hohe Abbildungsqualität bei gleichzeitig hervorragender Mobilität und erfüllen die Anforderungen der täglichen Street–Fotografie und Reisefotografie.

Bitte lesen Sie die Bedienungsanleitung vor der Verwendung sorgfältig durch, um die korrekten Methoden zur Bedienung und Lagerung zu verstehen.

Sicherheitshinweise

- Bitte blicken Sie nicht durch Linsen oder Kameras in die Sonne oder in helle Lichtquellen, da dies zu Schäden an Ihren Augen führen kann.
- Bitte verwenden Sie zum Reinigen der Linse keine Farbverdünner oder organische Lösungsmittel wie Benzol.
- Bitte bewahren Sie Linsen und Filter an einem kühlen, trockenen Ort auf, um Schimmel und Rost zu vermeiden. Sie dürfen weder direktem Sonnenlicht ausgesetzt noch in der Nähe von Naphtha oder Mottenkugeln gelagert werden.
- Plötzliche Temperaturänderungen können zur Bildung von Kondenswasser auf der Linse führen, sowohl innen als auch außen, was zu Schäden führen kann. Bevor Sie die Linse von einer warmen Umgebung in eine kalte oder von einer kalten Umgebung in eine warme bringen, legen Sie sie bitte in eine Linsentasche oder Plastiktüte, um den Temperaturaufenthalt zu mildern.
- Bitte verwenden Sie ein Gebläse, um Staub von der Oberfläche der Linse oder des Filterglases zu entfernen. Um Flecken oder Fingerabdrücke zu entfernen, verwenden Sie bitte ein sauberes, weiches Tuch oder Linsenreinigungspapier mit einer kleinen Menge Linsenreiniger. Reinigen Sie die Linse in kreisenden Bewegungen von der Mitte nach außen und achten Sie darauf, keine Schlieren zu hinterlassen und das Glas nicht mit den Fingern zu berühren.

Linsenkomponenten

Zurück zum Inhaltsverzeichnis

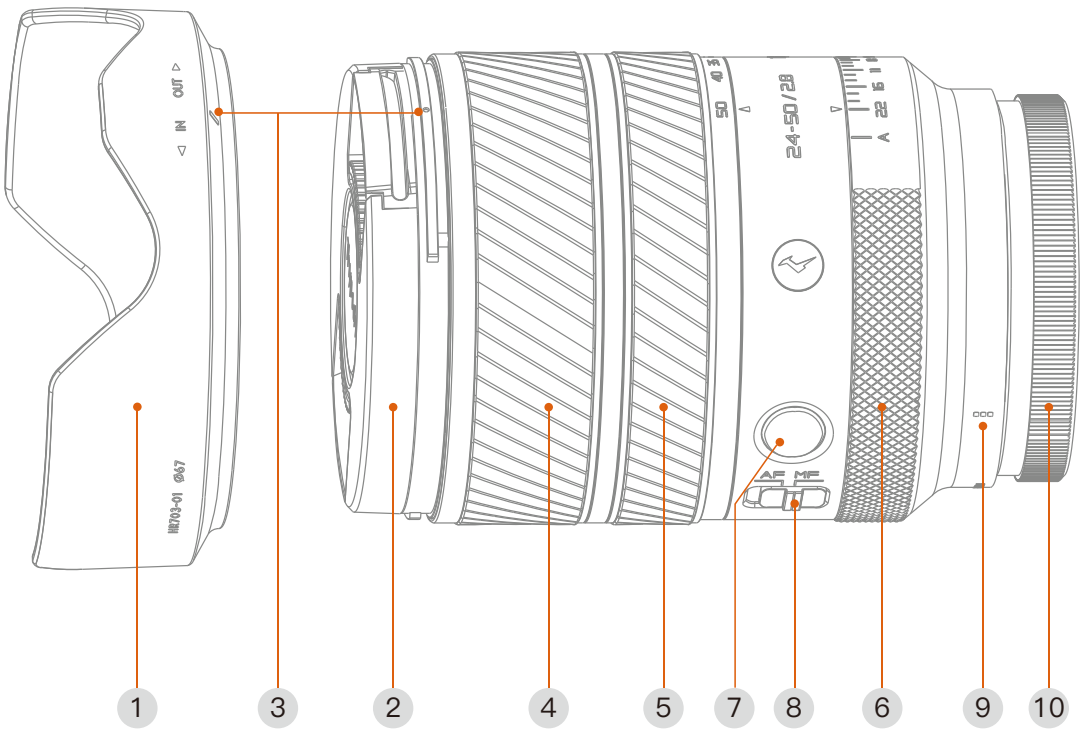

1. Gegenlichtblende
2. Frontobjektivdeckel
3. Montagemarkierung der Gegenlichtblende
4. Zoomring
5. Fokussierring
6. Blendenring
7. FN–Benutzertaste
8. AF/MF–Schalter
9. Bajonett–Montagemarkierung
10. Rückobjektivdeckel

1. Montage und Demontage der Linse

Bitte schalten Sie die Kamera aus, bevor Sie die Linse anbringen oder entfernen.

1.1 Montage der Linse

Entfernen Sie die hintere Linsekappe, richten Sie die Linse–Anschlussmarkierung an der Anschlussmarkierung des Kameragehäuses aus (wie unten dargestellt) und drehen Sie die Linse im Uhrzeigersinn. Wenn Sie ein „Klicken“ hören, bedeutet dies, dass die Linse sicher befestigt wurde.

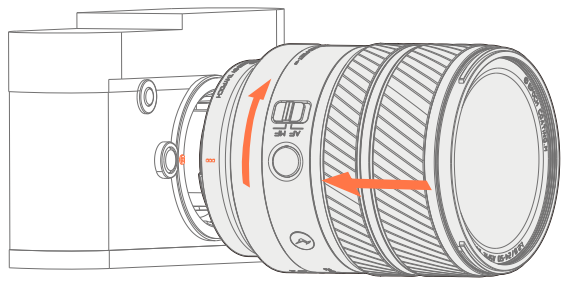

1.2 Demontage der Linse

Um die Linse von der Kamera zu entfernen, drücken Sie den Auslöseknopf für die Linse am Kameragehäuse und drehen Sie die Linse gegen den Uhrzeigersinn, um sie abzunehmen.

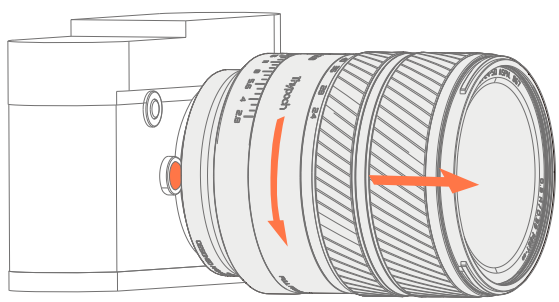

Hinweis:

Stellen Sie nach dem Entfernen der Linse sicher, dass die hintere Kappe der Linse fest sitzt, und legen Sie die Linse mit der Frontlinse nach oben, um Kratzer auf der Linse zu vermeiden.

2. Montage und Demontage der Linsenabdeckung

2.1 Montage der Linsenabdeckung

Richten Sie die Montagemarkierung der Gegenlichtblende an der Markierung am Objektiv aus und drehen Sie die Blende gegen den Uhrzeigersinn. Ein „Klick“ bestätigt die korrekte Befestigung. Bei Nichtgebrauch kann die Blende umgekehrt am Objektiv angebracht werden.

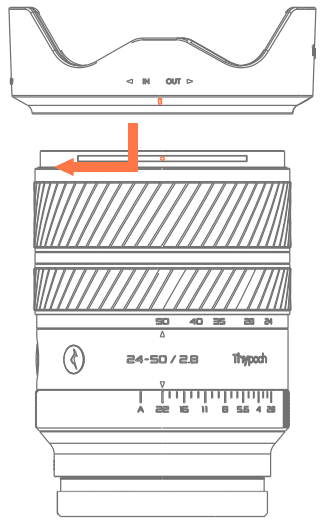

2.2 Demontage der Linseabdeckung

Drehen Sie die Gegenlichtblende im Uhrzeigersinn und nehmen Sie sie anschließend vom Objektiv ab. Ist die Blende umgekehrt montiert, gelten die gleichen Schritte für die Demontage.

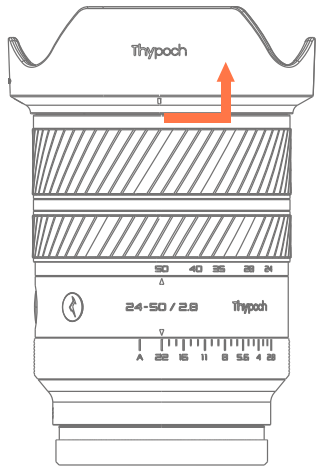

1. Zoom

Drehen Sie den Zoomring zur Einstellung der Brennweite. Nach links für den Weitwinkelbereich, nach rechts für den Telebereich.

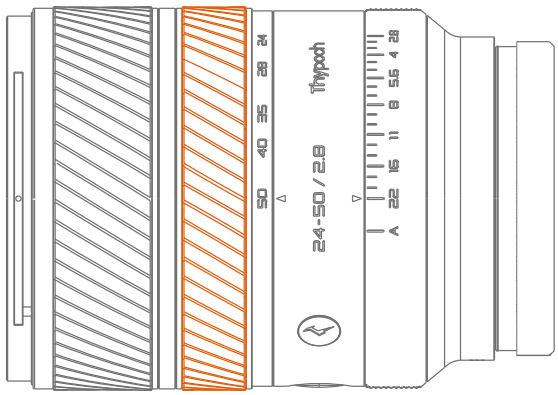

2. Blende

Drehen Sie nach links für eine größere Blendenöffnung und nach rechts für eine kleinere. In der Position „A“ wird die Blende von der Kamera gesteuert.

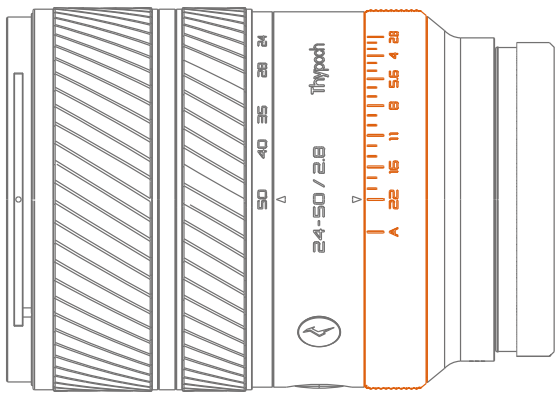

3. AF/MF–Umschaltung

Bei Verwendung des Autofokus (AF) stellen Sie sicher, dass sowohl Kamera als auch Objektiv auf AF eingestellt sind. Für den manuellen Fokus (MF) genügt es, entweder die Kamera oder das Objektiv auf MF zu schalten.

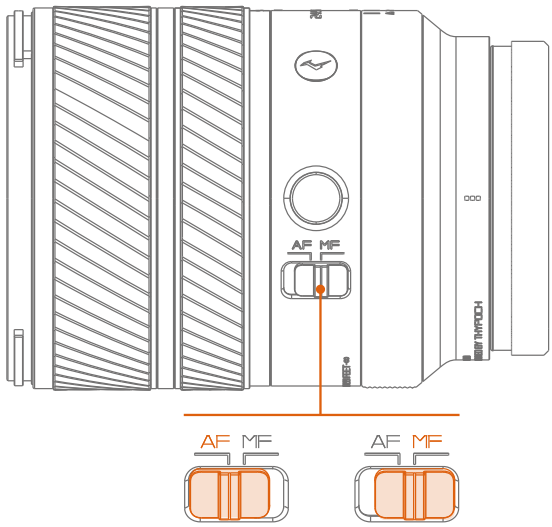

3. FN–Benutzertaste

Die Funktion dieser Taste kann über das Kameramenü individuell zugewiesen werden, z. B. für die Fokussperre. Die verfügbaren Optionen variieren je nach Kameramodell; bestimmte Funktionen werden von einigen Modellen möglicherweise nicht unterstützt.

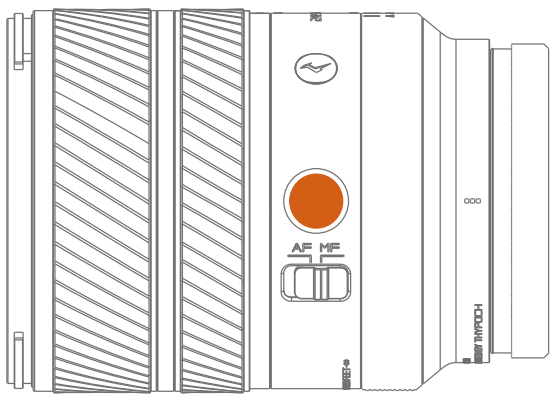

Spezifikation

Zurück zum Inhaltsverzeichnis

Brennweite	24–50mm
Blende	F2,8
Maximaler Bildkreis	43,2mm
Linsengruppe	16 Stk in 13 Gruppen
Bildwinkel (diagonal, horizontal, vertikal)	24mm H: 52,33° V: 73,11° D: 82,72° 50mm H: 27,81° V: 40,25° D: 47,03°
Minimale Fokussierungsentfernung (von der Sensorebene)	0,3m
Maximale Vergrößerung	0,216x
Vorner Durchmesser	70mm
Filtergröße	67mm
Abmessungen Maximaler Durchmesser × Gesamtlänge (von der Frontlinse bis zur Bajonettauflage)	ϕ73,6*92,8mm
Anzahl der Klingen	10
Gewicht (nur Linse)	432g
Mitgeliefertes Zubehör	Frontdeckel, Rückdeckel, Gegenlichtblende, Reinigungstuch
Spezielle Linsenelemente	2 asphärische Linsenelemente, 3 ED–Elemente, 3 HRI–Elemente

Wie erhalte ich Kundendienst:

Sollte das Produkt während der Garantiezeit die garantierten Funktionen nicht erfüllen, wenden Sie sich bitte an Thypoch, um den entsprechenden Kundendienst in Anspruch zu nehmen. Für Dienstleistungen außerhalb der Garantiezeit können Gebühren anfallen. Die Richtlinien für den Kundendienst können je nach Region variieren. Für lokale Informationen wenden Sie sich bitte an Thypoch.

Begrenzter Garantieservice:

- Produkte aus autorisierten Vertriebskanälen haben eine 1–jährige Garantie ab Kaufdatum. Bei Registrierung auf der Thypoch– Website innerhalb eines Monats verlängert sich die Garantie auf 18 Monate.
- Sollte das Produkt bei normalem Gebrauch gemäß der Betriebsanleitung einen Defekt aufweisen, können Sie es innerhalb der Garantiezeit zur Reparatur an die Verkaufsstelle zurückgeben. Mit Ausnahme von Versand–, Versicherungs– und sonstigen Nebenkosten ist der Garantieservice kostenlos.
- Die Garantiezeit variiert je nach Land oder Region, in dem bzw. der das Produkt verkauft wurde. Da für Reparaturen innerhalb der Garantiezeit ein datierter Kaufbeleg oder ein anderer Kaufnachweis erforderlich ist, bewahren Sie diese Unterlagen bitte an einem sicheren Ort auf.
- Mit diesem Produkt mitgeliefertes Zubehör (wie Linsedeckel, Linseabdeckung usw.) und Verbrauchsmaterialien sind von der Garantie ausgeschlossen. Wartungsleistungen wie die Reinigung von Linsen sind nicht im Umfang der kostenlosen Garantie enthalten.
- Die während der Garantiezeit ausgetauschten Teile gehen in das Eigentum von Thypoch über.
- Sofern nicht gesetzlich oder durch zwingende Vorschriften vorgeschrieben, werden Folgeschäden, die durch Produktfehler entstehen (einschließlich Fotokosten und künftig zu erwartende Einnahmen), nicht ersetzt.

Was diese Kundedienst–Richtlinie nicht abdeckt

Die Kundendienstrichtlinie deckt die folgenden Punkte nicht ab, und es können Gebühren anfallen:

- Kein Kaufbeleg
- Schäden, die durch unbefugte Modifikationen, Demontagen oder Reparaturen verursacht wurden, die nicht den offiziellen Betriebsanleitungen entsprechen.
- Schäden, die durch unsachgemäße Installation und Bedienung entstehen, die nicht den offiziellen Betriebsanleitungen entsprechen.
- Schäden, die durch eine Lagerung entstehen, die nicht den offiziellen Betriebsanleitungen entspricht.
- Schäden, die durch den Betrieb bei schlechtem Wetter oder in einer ungünstigen Umgebung (z. B. Regen, Sand, feuchte Umgebung usw.) verursacht werden.
- Schäden, die nach dem Kauf durch Herunterfallen, Stöße, Eindringen von Wasser oder unsachgemäße Lagerung entstanden sind.
- Schäden, die durch Probleme mit der Zuverlässigkeit und Kompatibilität bei der Verwendung in Verbindung mit nicht von Thypoch zertifizierten Komponenten von Drittanbietern entstehen.
- Jegliche Fehlfunktionen oder Schäden, die durch Produkte von Drittanbietern verursacht werden.
- Schäden, die durch höhere Gewalt wie Blitzeinschläge, Stürme oder Naturkatastrophen verursacht werden.
- Mit diesem Produkt mitgelieferte Verbrauchsmaterialien und optionales Zubehör.

Datenschtz：

Thypoch hält alle geltenden Gesetze und Vorschriften in Bezug auf die von Nutzern bereitgestellten Namen, Adressen, Telefonnummern und sonstigen personenbezogenen Daten ein.

Bezeichnung und Inhalt gefährlicher Stoffe

Zurück zum Inhaltsverzeichnis

Dieses Produkt entspricht den einschlägigen Richtlinien der Europäischen Union zur elektromagnetischen Verträglichkeit (EMV) und darf in den Mitgliedstaaten der EU verkauft und verwendet werden.

Dieses Produkt entspricht den britischen Vorschriften zur elektromagnetischen Verträglichkeit (EMV) und ist für den britischen Markt geeignet.

Dieses Produkt entspricht der RoHS–Richtlinie, welche die Verwendung gefährlicher Stoffe beschränkt, und erfüllt die geltenden Umweltschutzvorschriften.

Dieses Produkt entspricht den Vorschriften der US–amerikanischen Federal Communications Commission (FCC) und hat die Supplier's Declaration of Conformity (SDoC) abgeschlossen.

Dieses Produkt entspricht den Sicherheits– und EMV–Vorschriften Australiens und Neuseelands.

Dieses Produkt entspricht den Anforderungen des japanischen Gesetzes über die Sicherheit elektrischer Geräte und Materialien (PSE).

Sommaire

31 Introduction

31 Consignes de sécurité

32 Composants de l’objectif

33 Montage/Démontage

35 Description des fonctions

37 Spécifications techniques

38 Service après-vente

39 Confidentialité

40 Nom et teneur des substances dangereuses dans le produit

Conseils de lecture

Navigation

Le sommaire permet de comprendre la structure générale du manuel. Cliquez sur un titre ou un lien pour accéder à la page correspondante.

Recherche par mot-clé

Les documents PDF permettent de rechercher des mots-clés à l’aide de la fonction de recherche. Par exemple, dans WPS PDF, utilisez Ctrl+F sous Windows ou Command+F sur Mac.

Introduction

Retour au sommaire

Merci d'avoir acheté un produit Thypoch !

La série Voyager regroupe des objectifs autofocus légers et compacts de la marque Thypoch. Tout en offrant une haute qualité d'image, ils garantissent une excellente portabilité pour répondre aux besoins de la photographie de rue et de voyage au quotidien.

Avant d'utiliser cet objectif, veuillez lire attentivement ce manuel pour apprendre les méthodes correctes d'utilisation et de stockage.

Consignes de sécurité

- Ne regardez pas le soleil ou une source lumineuse intense à travers l'objectif ou l'appareil photo, au risque d'endommager votre vue.
- N'utilisez jamais de solvants organiques comme du diluant pour peinture ou du benzène pour nettoyer l'objectif.
- Rangez l'objectif et les filtres dans un endroit frais et sec pour éviter moisissures et rouille. Ne les exposez jamais à la lumière directe du soleil et ne les stockez pas avec du naphte ou des boules de naphtaline.
- Un changement soudain de température peut provoquer de la condensation à l'intérieur et sur l'objectif, entraînant des dommages. Avant de passer l'objectif d'un environnement chaud à froid ou vice–versa, placez–le dans un tissu d'objectif ou un sac plastique pour ralentir le changement de température.
- Utilisez une poire soufflante pour enlever la poussière sur les surfaces en verre de l'objectif ou du filtre. Pour éliminer les traces ou empreintes, appliquez une petite quantité de nettoyant pour objectif sur un chiffon doux et propre en coton ou sur un papier de nettoyage pour objectifs. Nettoyez de l'intérieur vers l'extérieur en effectuant des mouvements circulaires, en veillant à ne laisser ni traces ni empreintes digitales sur le verre.

Composants de l’objectif

Retour au sommaire

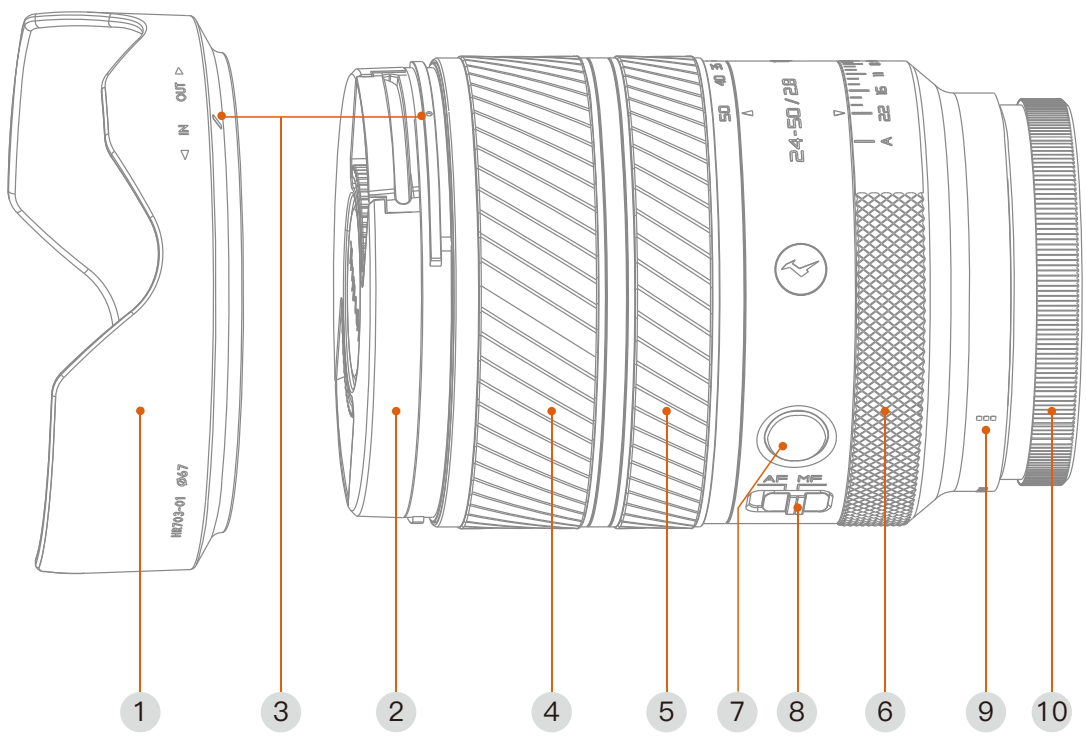

1. Pare–soleil
2. Bouchon avant d’objectif
3. Repère de montage du pare–soleil
4. Bague de zoom
5. Bague de mise au point
6. Bague d’ouverture
7. Bouton personnalisé FN
8. Commutateur AF/MF
9. Repère de montage de la monture
10. Bouchon arrière d’objectif

1. Montage et démontage de l'objectif

Avant de monter ou démonter l'objectif, éteignez l'appareil photo.

1.1 Montage de l'objectif

Retirez le bouchon arrière. Alignez le repère de monture de l'objectif avec celui du boîtier (voir figure ci–dessous) et tournez l'objectif dans le sens des aiguilles d'une montre. Un déclic indique que l'objectif est correctement monté. Un déclic indique que l'objectif est correctement monté.

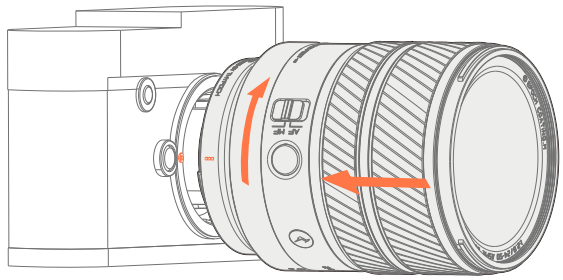

1.2 Démontage de l'objectif

Pour retirer l'objectif du caméra, appuyez sur le bouton de déverrouillage de l'objectif du boîtier et tournez l'objectif dans le sens inverse des aiguilles d'une montre.

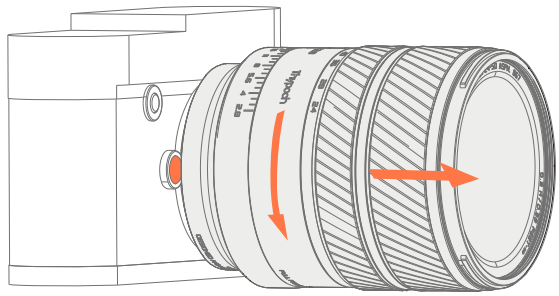

Remarque：

Après avoir retiré l'objectif, replacez le bouchon arrière et posez l'avant de l'objectif vers le haut pour éviter de rayer la surface de la lentille.

2. Montage et démontage du pare-soleil

2.1 Montage du pare-soleil

Alignez le repère de montage du pare-soleil avec celui de l'objectif, puis tournez-le dans le sens inverse des aiguilles d'une montre. Un « clic » confirme qu'il est correctement fixé. Lorsqu'il n'est pas utilisé, le pare-soleil peut être monté en position inversée.

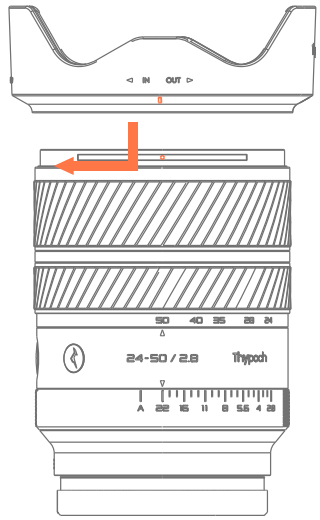

2.2 Démontage du pare-soleil

Tournez le pare-soleil dans le sens des aiguilles d'une montre, puis retirez-le de l'objectif. Lorsqu'il est monté en position inversée, la procédure est identique.

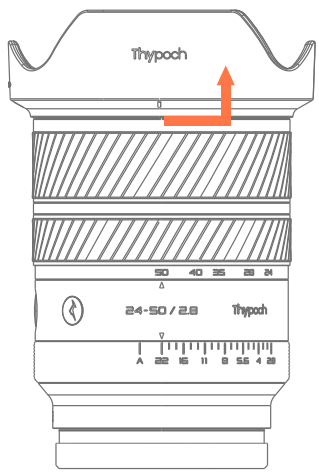

1. Zoom

Tournez la bague de zoom pour régler la focale. Vers la gauche pour le grand–angle et vers la droite pour le téléobjectif.

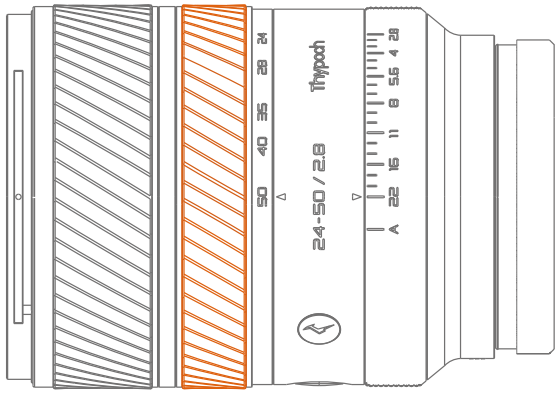

2. Blende

Tournez vers la gauche pour une plus grande ouverture et vers la droite pour une plus petite. En position « A », l'ouverture est contrôlée par l'appareil photo.

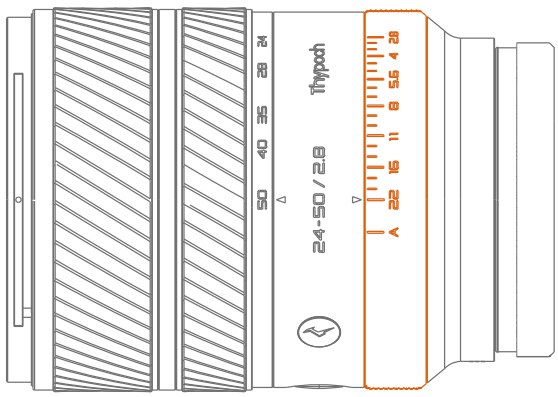

3. Commutation AF/MF

Lors de l'utilisation de l'autofocus (AF), assurez-vous que l'appareil photo et l'objectif sont tous deux réglés sur AF. Pour la mise au point manuelle (MF), il suffit de régler soit l'appareil soit l'objectif sur MF.

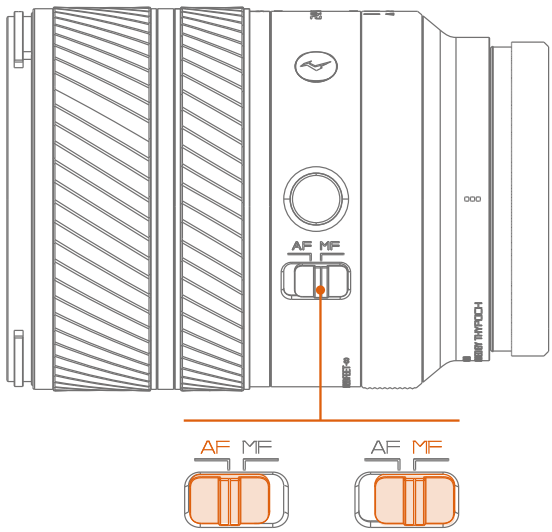

3. Bouton personnalisé Fn

La fonction de ce bouton peut être personnalisée via le menu de l'appareil photo, par exemple pour le verrouillage de la mise au point. Les options disponibles varient selon le modèle d'appareil, et certaines fonctions peuvent ne pas être prises en charge.

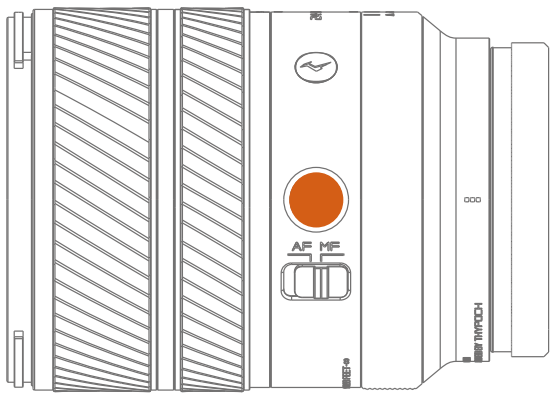

Spécifications techniques

Retour au sommaire

Distance focale	24–50mm
Ouverture	F2,8
Cercle image maximum	43,2mm
Groupe de lentilles	16 éléments en 13 groupes
Angle de champ (diagonale, horizontal, vertical)	24mm H: 52,33° V: 73,11° D: 82,72° 50mm H: 27,81° V: 40,25° D: 47,03°
Distance minimale de mise au point (depuis le plan du capteur)	0,3m
Grossissement maximal	0,216x
Diamètre avant	70mm
Dimension de filtre	67mm
Dimensions Diamètre maximal × longueur totale (de la lentille frontale à la monture)	ϕ73,6*92,8mm
Nombre de lamelles	10
Poids (objectif uniquement)	432g
Accessoires fournis	Bouchon avant, bouchon arrière, pare–soleil, chiffon de nettoyage
Éléments spéciaux	2 éléments asphériques, 3 éléments ED, 3 éléments HRI

Comment Obtenir le Service Après–vente :

Si un produit ne fonctionne pas conformément aux garanties pendant la période de garantie, vous pouvez obtenir un service après–vente en contactant l'équipe d'assistance de Thypoch ou les revendeurs agréés de Thypoch. Des frais peuvent s'appliquer pour les services non couverts par cette Politique Après–Vente. La Politique Après–Vente varie selon le pays ou la région d'achat. Veuillez contacter Thypoch pour des informations spécifiques à votre localisation.

Service de garantie :

- Les produits achetés via des canaux officiels bénéficient d'une garantie d'un an à compter de la date d'achat. L'enregistrement sur le site Thypoch dans le mois suivant l'achat prolonge la garantie à 18 mois.

- Si le produit tombe en panne lors d'une utilisation normale conformément aux instructions, vous pouvez le retourner au point de vente pour une réparation sous garantie pendant la période de garantie. À l'exception des frais d'expédition, d'assurance et autres frais divers, le service de garantie est fourni gratuitement.

- La période de garantie varie selon le pays ou le lieu de vente ; comme votre reçu ou preuve d'achat sera requis pour les réparations pendant la période de garantie, veuillez conserver votre reçu daté ou autre preuve d'achat en lieu sûr.

- Les accessoires (tels que les bouchons d'objectif, pare–soleil, etc.) et les consommables fournis avec ce produit ne sont pas couverts par la garantie. Les services de maintenance tels que le nettoyage de l'objectif ne sont pas couverts par la garantie gratuite.

- Les pièces remplacées pendant la période de garantie deviennent la propriété de Thypoch.

- Sauf disposition contraire des lois, réglementations ou dispositions obligatoires, les pertes indirectes (y compris les coûts de tournage et les revenus futurs, etc.) causées par la défaillance de ce produit ne seront pas compensées.

Ce que cette Politique Après-Vente ne couvre PAS

Cette politique après-vente ne couvre pas les éléments suivants et des frais peuvent s'appliquer:

- Absence de preuve d'achat valide du produit.
- Dommages causés par des modifications, démontages ou réparations non autorisés, non conformes aux instructions ou manuels officiels.
- Dommages causés par une installation ou une utilisation incorrecte, non conformes aux instructions ;
- Dommages dus à un stockage inadapté, non conforme aux recommandations d'utilisation ;
- Dommages liés à une utilisation dans des conditions inappropriées (pluie, poussière, sable, humidité, etc.) ;
- Dommages survenus après l'achat en raison de chutes, chocs, immersion dans l'eau, mauvais stockage, etc. ;
- Dommages liés à des problèmes de fiabilité ou de compatibilité lors de l'utilisation avec des composants tiers non certifiés par Thypoch ;
- Tout dysfonctionnement ou dommage causé par un produit tiers ;
- Dommages dus à des forces majeures (foudre, intempéries, catastrophes naturelles, etc.) ;
- Consommables, accessoires fournis avec le produit ou options d'achat.

Confidentialité :

Thypoch respecte toutes les lois et réglementations applicables concernant le traitement des noms, adresses, numéros de téléphone et autres informations personnelles fournies par les utilisateurs.

Nom et teneur des substances dangereuses dans le produit

Retour au sommaire

Ce produit est conforme aux directives pertinentes de l'Union européenne relatives à la compatibilité électromagnétique (CEM) et peut être commercialisé et utilisé dans les États membres de l'UE.

Ce produit est conforme aux réglementations du Royaume-Uni relatives à la compatibilité électromagnétique (CEM) et est destiné au marché britannique.

Ce produit est conforme à la directive RoHS, limitant l'utilisation de substances dangereuses, et respecte les réglementations applicables en matière de protection de l'environnement.

Ce produit est conforme aux réglementations de la Federal Communications Commission (FCC) des États-Unis et a complété la Supplier's Declaration of Conformity (SDoC).

Ce produit est conforme aux exigences réglementaires de sécurité et de compatibilité électromagnétique de l'Australie et de la Nouvelle-Zélande.

Ce produit est conforme aux exigences de la loi japonaise sur la sécurité des appareils et matériaux électriques (PSE).

目次

41 概要

41 安全注意事項

42 レンズ部品

43 取り付け/取り外し

45 被機能紹介

47 技術仕様

48 アフターサービス

49 プライバシー

50 製品に含まれる有害物質の名称と含有量

ご利用のヒント

ナビゲーション

目次から本マニュアルの構成を確認できます。見出しやリンクをクリックすると、該当ページへ移動できます。

キーワード検索

PDFドキュメントでは検索機能を使用してキーワードを検索できます。例えばWPS PDFでは、WindowsはCtrl+F、MacはCommand+Fを使用します。

概要

目次に戻る

Thypoch製品をご購入いただき、ありがとうございます!

Voyagerシリーズは、Thypochブランドの軽量・コンパクトなオートフォーカスレンズです。高い描写性能を実現すると同時に優れた携帯性を備え、日常のスナップ撮影や旅行撮影のニーズに応えます。

このレンズを使用する前に、取扱説明書をよく読んで、正しい使用方法と保管方法を身につけてください。

安全注意事項

- レンズやカメラを通して太陽や明るい光源を見ないでください。視力損傷につながるおそれがあります;
- レンズの清掃に塗料シンナーやベンゼンなどの有機溶剤を使用しないでください;
- カビと錆を避けるために、レンズとフィルターを涼しく乾燥した場所に保管してください。直射日光のあたる場所に保管したり、ナフサやナフタリンと一緒に保管したりしないでください;
- 急激な温度変化は、レンズ内部と外部の結露を引き起こし、損傷につながるおそれがあります。レンズを暖かい場所から寒い場所に持ち込み、または寒い場所から暖かい場所に持ち込む前に、まずレンズクロスやビニール袋に入れて温度変化を緩めてください;
- ブロワーを使用し、レンズやフィルターガラス表面の埃を取り除いてください。汚れや指紋を取り除くには、少量のレンズクリーナーを浸す清潔で柔らかい布またはレンズクリーニングペーパーを使用し、円を描くように内側から外側へ拭いてください。汚れを残さず、指でガラスに触れないように注意してください。

レンズ部品

目次に戻る

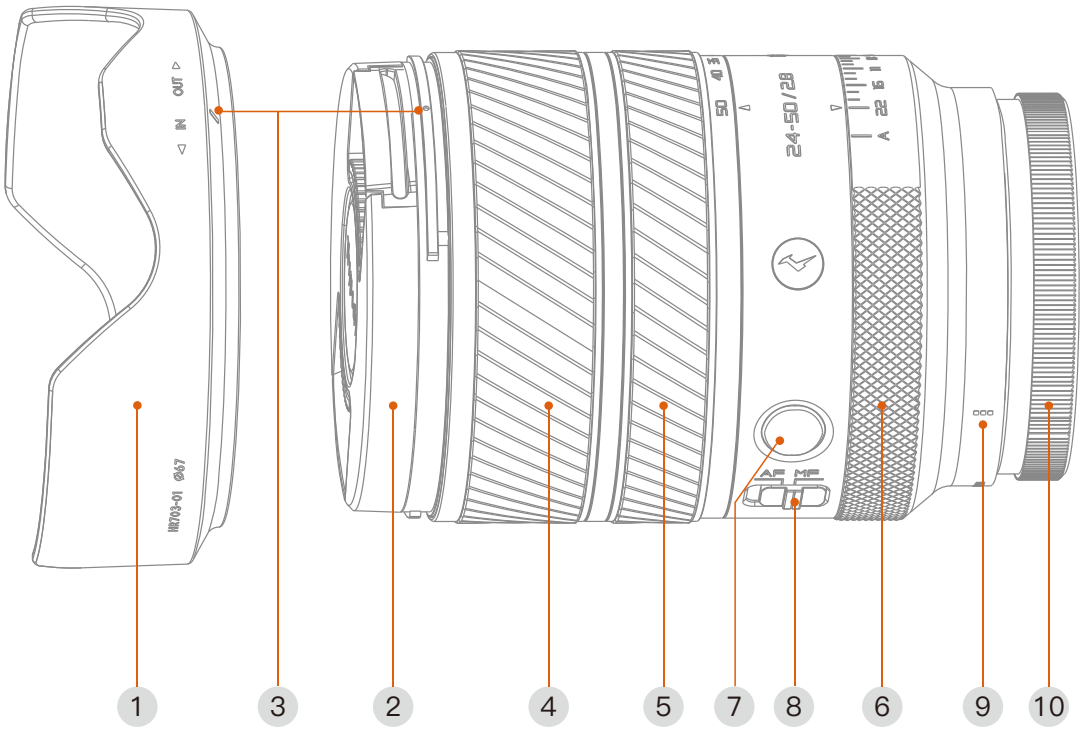

1. レンズフード
2. フロントレンズキャップ
3. レンズフード取付指標
4. ズームリング
5. フォーカスリング
6. 絞りリング
7. FNカスタムボタン
8. AF/MF切替スイッチ
9. マウント取付指標
10. リアレンズキャップ

1. レンズ取り付けと取り外し

レンズの取り付けまたは取り外しを行う前に、カメラの電源を切ってください。

1.1 レンズ取り付け

レンズリアキャップを取り外し、レンズマウント取付マークをカメラ本体マウントマークに合わせ（下図参照）、レンズを時計回りに回します。「カチッ」と音がしたら、レンズが正しく取り付けられていることを示します。

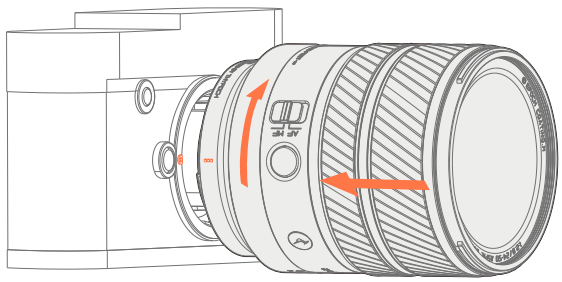

1.2 レンズ取り外し

レンズをカメラから取り外すには、カメラ本体のレンズリリースボタンを押し、レンズを反時計回りに回します。

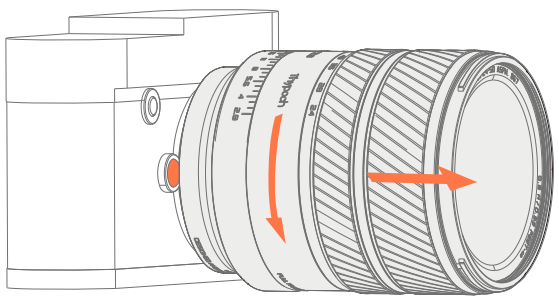

注: レンズを取り外した後、レンズ表面損傷を避けるために、レンズリアキャップを取り付け、レンズ前端を上に向けて置いてください。

2. レンズフード取り付けと取り外し

2.1 レンズフード取り付け

レンズフードの取付指標をレンズ側の指標に合わせ、反時計回りに回転させます。「カチッ」という音がすれば正しく装着されています。使用しない場合は、フードを逆向きにして取り付けることができます。

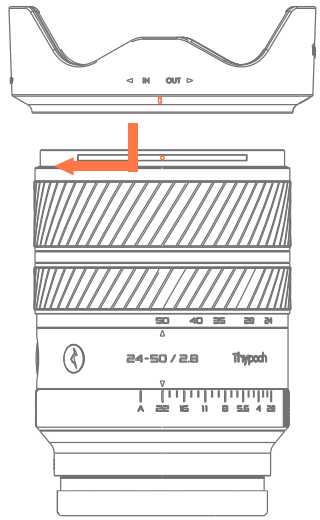

2.2 レンズフード取り外し

レンズフードを時計回りに回してから取り外します。逆向きに装着している場合も、同じ手順で取り外せます。

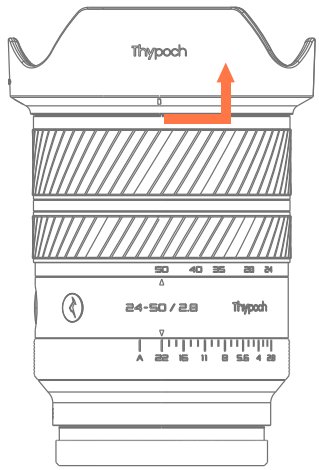

1. ズーム

ズームリングを回して焦点距離を調整します。左に回すと広角側、右に回すと望遠側になります。

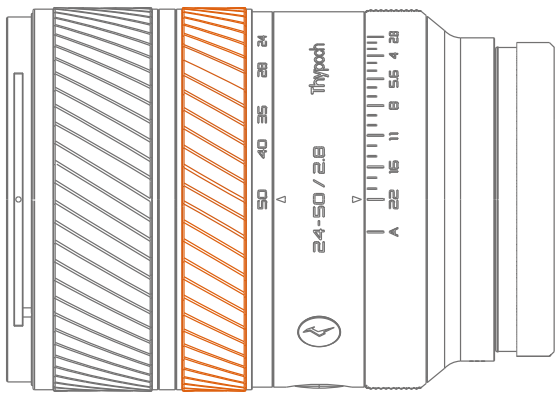

2. 絞り

左に回すと絞りが開き、右に回すと絞りが絞られます。「A」位置ではカメラ側で絞りを制御します。

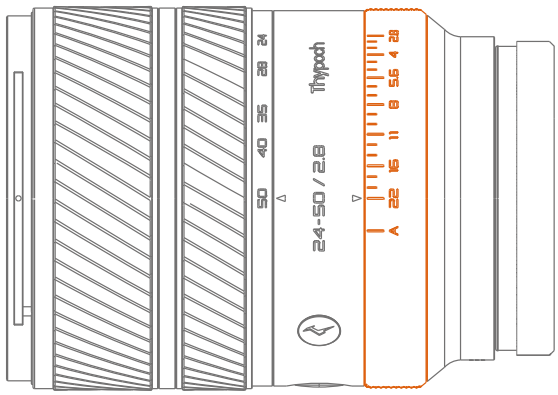

3. AF/MF切替

オートフォーカス（AF）使用時は、カメラとレンズの両方をAFに設定してください。マニュアルフォーカス（MF）使用時は、カメラまたはレンズのいずれかをMFに切り替えることで手動でのピント合わせが可能です。

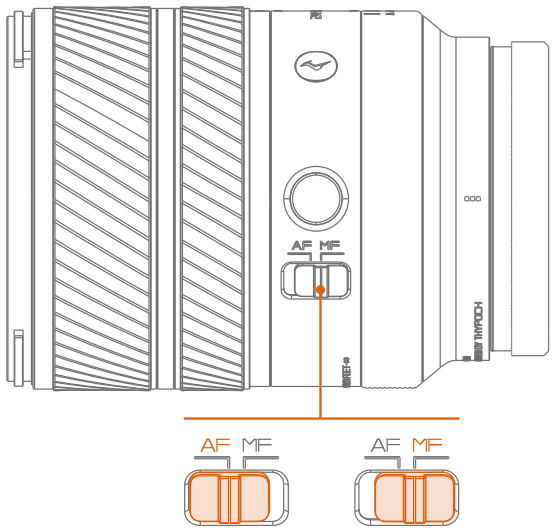

3. Fnカスタムボタン

本ボタンの機能はカメラのメニューからカスタマイズできます。例えばフォーカスロックを割り当てることが可能です。設定可能な機能はカメラの機種によって異なり、一部の機種では対応していない場合があります。

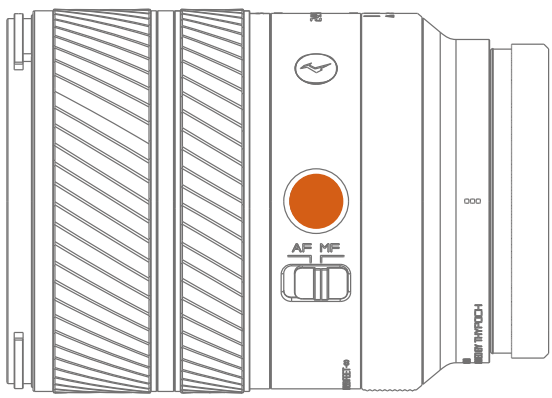

技術仕様

目次に戻る

焦点距離	24–50mm
絞り	F2.8
最大撮影サイズ	43.2mm
レンズ群	16 枚 13 組
視角 (対角線/水平/垂直)	24mm H: 52.33° V: 73.11° D: 82.72° 50mm H: 27.81° V: 40.25° D: 47.03°
最短撮影距離 (センサー平面から)	0.3m
最大撮影倍率	0.216x
前端直径	70mm
フィルターサイズ	67mm
寸法 最大径×全長（前玉からマウント面まで)	ϕ73.6*92.8mm
ブレード数	10
重量（レンズのみ)	432g
付属品	フロントキャップ、リアキャップ、 レンズフード、クリーニングクロス
特殊レンズ	非球面レンズ2枚、EDレンズ3枚、HRIレンズ3枚

アフターサービス

目次に戻る

如何获得アフターサービス:

保証期間に、保証された製品機能を実現できない場合、Thypoch にご連絡いただき、アフターサービスをご利用ください。保証期間以外のサービスは有料となる可能性があります。アフターサービスポリシーの内容は地域によって異なる可能性があります。現地情報についてThypochまでお問い合わせください。

限定保証サービス:

- 正規販売ルートで購入した製品は、購入日より1年間保証されます。購入後1か月以内にThypoch公式サイトで登録すると、保証期間は18か月に延長されます。
- 製品を取扱説明書に従って正常に使用する期間に、故障が発生した場合、保証期間に販売店まで返送して修理サービスを受けることができます。運賃、保険料などの送料（雑費）を除き、修理サービスは無料です。
- 保証期間は販売国または販売地によって異なります。保証期間中の修理には、領収書または購入証明書を使用する必要があります。日付が明記されている領収書または他の購入証明書を大切に保管してください。
- 本製品の付属品（レンズキャップ、レンズフードなど）及び消耗品などは保証対象外です。レンズクリーニングなどのメンテナンスサービスは無料保証対象外です。
- 保証期間に交換された部品の所有権はThypochに属します。
- 法律法規または強制的規定がある場合を除き、本製品の故障に起因する付随的損失（撮影費用及び将来の収益などを含む）は補償されません。

アフターサービスポリシー対象外

このポリシーは以下の場合に適用されませんが、Thypochは有償で修理できます:

- 購入証明書がない場合;
- 取扱説明書に従わず勝手に改装、分解し、または自ら修理するなどの行為による損傷;
- 取扱説明書に従わず間違って取り付け、操作することによる損傷;
- 取扱説明書に従わない保管環境による製品損傷;
- 過酷な環境（雨、埃、湿気など）での使用に起因する損傷;
- 購入後、落下、衝撃、水濡れ、不適切な保管などに起因する損傷;
- Thypoch認証を得ていないサードパーティ部品と同時に使用する場合の信頼性及び互換性の問題に起因する損傷;
- サードパーティ製品に起因する故障や損傷;
- 落雷、風雨、自然災害などの不可抗力に起因する損傷;
- 本製品の付属品、消耗品及びオプションパーツなど。

プライバシー:

Thypochは、顧客から提供された氏名、住所、電話番号及びその他の個人情報の取り扱いに関するすべての現行法律法規を遵守します。

本製品は、欧州連合の電磁両立性（EMC）関連指令に適合しており、EU加盟国において販売および使用することができます。

本製品は、英国の電磁両立性（EMC）規則に適合しており、英国市場向け製品です。

本製品は、特定有害物質の使用を制限するRoHS指令に適合しており、関連する環境保護規制を満たしています。

本製品は、米国連邦通信委員会（FCC）の規則に適合しており、供給者適合宣言（SDoC）を完了しています。

本製品は、オーストラリアおよびニュージーランドの安全および電磁両立性に関する規制要件に適合しています。

本製品は、日本の電気用品安全法（PSE）の要求事項に適合しています。

Índice / Contents

51 Introducción

51 Notas de seguridad

52 Partes del objetivo

53 Instalación / Desmontaje

55 Descripción de funciones

57 Especificaciones técnicas

58 Servicio posventa

59 Privacidad

60 Nombre y contenido de las sustancias peligrosas presentes en el producto

Consejos de lectura

Navegación

Los usuarios pueden comprender la estructura general del manual a través del índice. Haga clic en un título o enlace para ir a la página correspondiente.

Búsqueda por palabras clave

Los documentos PDF permiten buscar palabras clave mediante la función de búsqueda. Por ejemplo, en WPS PDF, use Ctrl+F en Windows o Command+F en Mac.

Introducción

Volver al índice

¡Gracias por adquirir un producto Thypoch!

La serie Voyager está compuesta por objetivos con enfoque automático ligeros y portátiles de la marca Thypoch. Ofrecen alta calidad de imagen y una excelente portabilidad para satisfacer las necesidades de la fotografía callejera y de viajes.

Antes de utilizar este objetivo, lea atentamente el manual del usuario para conocer los métodos correctos de uso y almacenamiento.

Notas de seguridad

- No observe el sol ni fuentes de luz intensa a través del objetivo o de la cámara, ya que podría provocar daños en la vista.
- No utilice disolventes orgánicos como diluyentes de pintura o benceno para limpiar el objetivo.
- Guarde el objetivo y los filtros en un lugar fresco y seco para evitar moho y corrosión; no los almacene bajo la luz solar directa ni junto con nafta o bolas de naftalina.
- Los cambios bruscos de temperatura pueden provocar condensación en el interior y exterior del objetivo, causando daños. Antes de trasladar el objetivo de un entorno cálido a uno frío, o viceversa, colóquelo en una funda para objetivos o en una bolsa de plástico para ralentizar el cambio de temperatura.
- Utilice una pera de aire para eliminar el polvo de la superficie de cristal del objetivo o del filtro. Para eliminar manchas o huellas dactilares, utilice un paño suave y limpio o papel especial para lentes humedecido con una pequeña cantidad de líquido limpiador, y limpie con movimientos circulares desde el centro hacia afuera. Evite dejar residuos y no toque el cristal con los dedos.

Partes del objetivo

Volver al índice

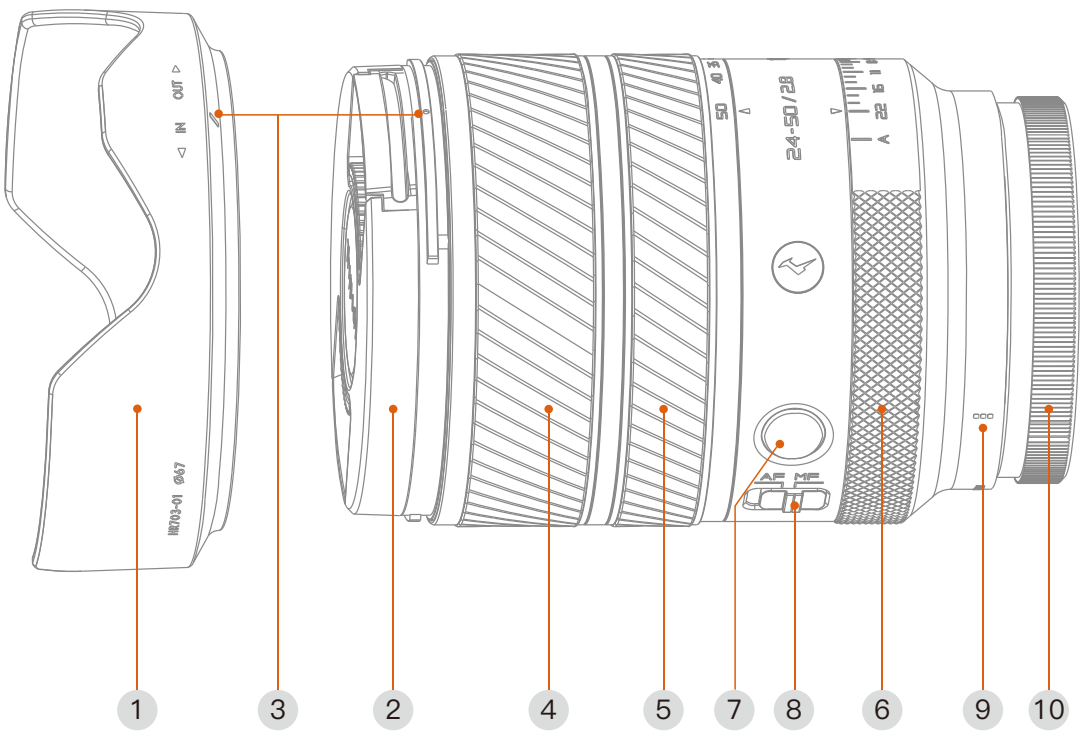

1. Parasol
2. Tapa frontal del objetivo
3. Marca de montaje del parasol
4. Anillo de zoom
5. Anillo de enfoque
6. Anillo de apertura
7. Botón personalizable FN
8. Interruptor AF/MF
9. Marca de montaje de la bayoneta
10. Tapa trasera del objetivo

1. Montaje y desmontaje del objetivo

Antes de instalar o desmontar el objetivo, apague la cámara.

1.1 Montaje del objetivo

Retire la tapa trasera del objetivo, alinee la marca de instalación de la montura del objetivo con la marca de la montura del cuerpo de la cámara (como se muestra en la imagen) y gire el objetivo en el sentido de las agujas del reloj. Cuando se escuche un sonido de “clic”, el objetivo estará correctamente instalado.

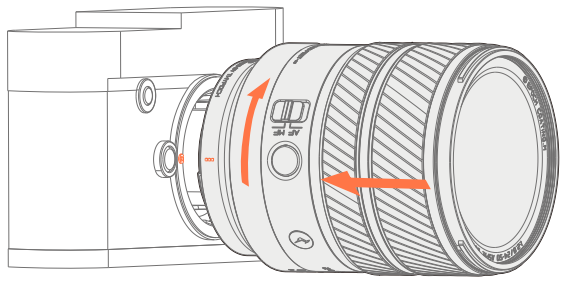

1.2 Desmontaje del objetivo

Para retirar el objetivo de la cámara, pulse el botón de liberación del objetivo en el cuerpo y gírelo en sentido contrario a las agujas del reloj.

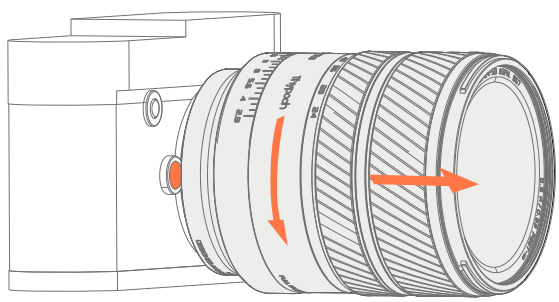

Nota:

después de desmontar el objetivo, coloque la tapa trasera y sitúe el extremo frontal del objetivo hacia arriba para evitar arañazos en la superficie de la lente.

2. Montaje y desmontaje del parasol

2.1 Montaje del parasol

Alinee la marca de montaje del parasol con la del objetivo y gírelo en sentido antihorario. Un “clic” indica que está correctamente fijado. Cuando no se utilice, puede montarse invertido sobre el objetivo.

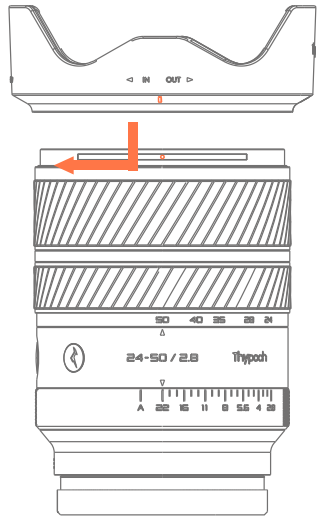

2.2 Desmontaje del parasol

Gire el parasol en sentido horario y retírelo del objetivo. Cuando esté montado en posición invertida, se aplican los mismos pasos para retirarlo.

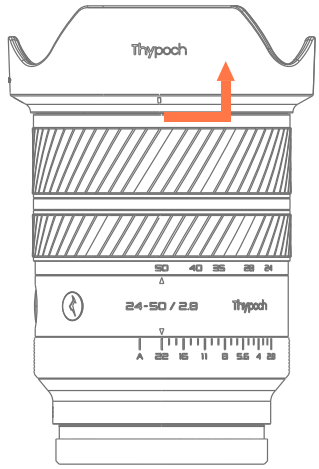

1. Zoom

Gire el anillo de zoom para ajustar la distancia focal. Hacia la izquierda para el gran angular y hacia la derecha para el teleobjetivo.

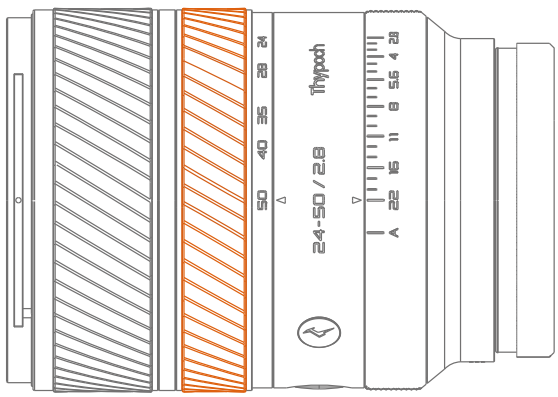

2. Apertura

Gire a la izquierda para una apertura mayor y a la derecha para una menor. En la posición “A”, la apertura es controlada por la cámara.

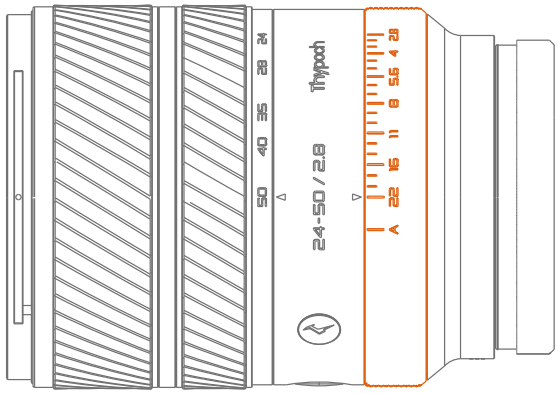

3. Conmutación AF/MF

Al utilizar el enfoque automático (AF), asegúrese de que tanto la cámara como el objetivo estén configurados en modo AF. Para el enfoque manual (MF), basta con cambiar la cámara o el objetivo a MF.

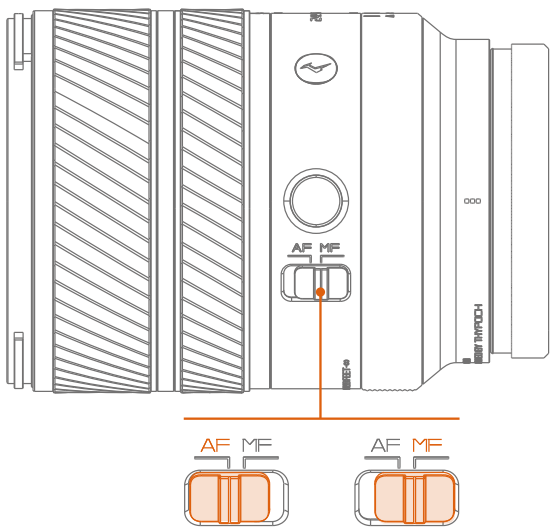

3. Botón personalizable Fn

La función de este botón puede personalizarse a través del menú de la cámara, por ejemplo asignándolo al bloqueo de enfoque. Las opciones disponibles pueden variar según el modelo de cámara, y algunas funciones pueden no estar disponibles en ciertos modelos.

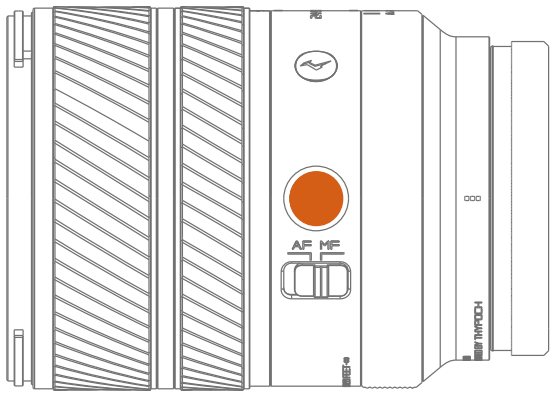

Especificaciones técnicas

Volver al índice

Distancia focal	24–50mm
Apertura	F2,8
Círculo de imagen máximo	43,2mm
Construcción óptica	16 elementos en 13 grupos
Ángulo de visión (diagonal, horizontal, vertical)	24mm H: 52,33° V: 73,11° D: 82,72° 50mm H: 27,81° V: 40,25° D: 47,03°
Distancia mínima de enfoque (desde el plano del sensor)	0,3m
Ampliación máxima	0,216x
Diámetro frontal	70mm
Tamaño del filtro	67mm
Dimensiones Diámetro máximo × longitud total (desde el elemento frontal hasta la montura)	ϕ73,6*92,8mm
Número de láminas del diafragma	10
Peso (solo el objetivo)	432g
Accesorios incluidos	Tapa frontal, tapa trasera, parasol, paño de limpieza
Elementos especiales	2 elementos asféricos, 3 elementos ED, 3 elementos HRI

Servicio postventa

Volver al índice

Cómo obtener servicio postventa:

Si un producto no funciona según lo garantizado durante el período de garantía, puede obtener servicio postventa contactando al equipo de soporte de Thypoch o a los distribuidores autorizados de Thypoch. Pueden aplicarse cargos por servicios no cubiertos por esta política de postventa. La política de postventa varía según el país o región de compra. Por favor contacte a Thypoch para información específica de su localidad.

Servicio de garantía:

- Los productos adquiridos por canales oficiales tienen 1 año de garantía desde la fecha de compra. El registro en el sitio web de Thypoch dentro de un mes amplía la garantía a 18 meses.

- Si el producto falla durante el uso normal conforme a las instrucciones, puede devolverlo al punto de venta para reparación de garantía dentro del período de garantía. Excepto gastos de envío, seguro y otros gastos varios, el servicio de garantía se proporciona de forma gratuita.

- El periodo de garantía varía según el país o lugar de venta; dado que será necesario su recibo o comprobante de compra con fecha para las reparaciones durante el periodo de garantía, conserve su recibo o comproban–te en un lugar seguro.

- Los accesorios (como tapas de objetivo, parasoles, etc.) y consumibles suministrados con este producto no están cubiertos por la garantía. Los servicios de mantenimiento como la limpieza del objetivo no están cubiertos por la garantía gratuita.

- Las piezas sustituidas durante el periodo de garantía pasan a ser propiedad de Thypoch.

- Salvo que la ley, regulación o disposiciones obligatorias indiquen lo contrario, no se compensarán pérdidas incidentales (incluidos costes de filmación y ganancias futuras, etc.) causadas por la falla de este producto.

Qué NO cubre esta política de postventa

Esta política de postventa no cubre lo siguiente y pueden aplicarse cargos:

- Ausencia de comprobante de compra válido del producto.
- Daños causados por modificación, desmontaje o reparación no autorizada y no conforme a las instrucciones oficiales o manuales.
- Daños causados por instalación o uso incorrectos no conforme a las instrucciones oficiales o manuales.
- Daños causados por el entorno de almacenamiento no conforme a las instrucciones oficiales o manuales.
- Daños causados por operación en condiciones meteorológicas o ambientales adversas (por ejemplo, lluvia, tormentas de arena/polvo, ambiente húmedo, etc.).
- Daños ocurridos después de la compra como resultado de caídas, impactos, entrada de líquidos o almacenamiento inadecuado.
- Daños causados por cualquier producto de terceros, incluidos aquellos que Thypoch pueda suministrar o integrar en el producto Thypoch a su petición.
- Daños causados por productos de terceros.
- Daños causados por fuerza mayor, tales como impactos de rayo, viento, lluvia, desastres naturales, etc.
- Accesorios consumibles y piezas opcionales que vienen con este producto.

Privacidad：

Thypoch cumple con todas las leyes y reglamentos aplicables en relación con el tratamiento de nombres, direcciones, números de teléfono y demás información personal proporcionada por los usuarios.

Nombre y contenido de las sustancias peligrosas presentes en el producto

Volver al índice

Este producto cumple con las directivas pertinentes de la Unión Europea sobre compatibilidad electromagnética (EMC) y puede venderse y utilizarse en los Estados miembros de la UE.

Este producto cumple con las normativas del Reino Unido sobre compatibilidad electromagnética (EMC) y es apto para el mercado del Reino Unido.

Este producto cumple con la Directiva RoHS, que restringe el uso de sustancias peligrosas, y cumple con las normativas medioambientales aplicables.

Este producto cumple con las regulaciones de la Comisión Federal de Comunicaciones de los Estados Unidos (FCC) y ha completado la Declaración de Conformidad del Proveedor (SDoC).

Este producto cumple con los requisitos reglamentarios de seguridad y compatibilidad electromagnética de Australia y Nueva Zelanda.

Este producto cumple con los requisitos de la Ley japonesa de Seguridad de Aparatos y Materiales Eléctricos (PSE).

Indice

61 Introduzione

61 Avvertenze di sicurezza

62 Componenti dell’obiettivo

63 Montaggio/Smontaggio

65 Descrizione delle funzioni

67 Specifiche tecniche

68 Servizio di assistenza post–vendita

69 Informativa sulla privacy

70 Denominazione e contenuto delle sostanze pericolose

Suggerimenti di lettura

Navigazione

Gli utenti possono comprendere la struttura del manuale tramite l’indice. Fare clic su un titolo o collegamento per accedere alla pagina corrispondente.

Ricerca per parola chiave

I documenti PDF consentono di cercare parole chiave tramite la funzione di ricerca. Ad esempio, in WPS PDF, utilizzare Ctrl+F su Windows o Command+F su Mac.

Introduzione

Torna all'indice

Grazie per aver acquistato un prodotto Thypoch!

La serie Voyager comprende obiettivi autofocus leggeri e compatti del marchio Thypoch. Offrono un'elevata qualità d'immagine e un'eccellente portabilità per soddisfare le esigenze della fotografia di strada e di viaggio.

Prima dell'uso, si raccomanda di leggere attentamente il manuale utente per comprendere le corrette modalità di utilizzo e conservazione.

Avvertenze di sicurezza

- Non osservare il sole o fonti di luce intensa attraverso l'obiettivo o la fotocamera per evitare danni alla vista.
- Non utilizzare diluenti per vernici o solventi organici come il benzene per la pulizia dell'obiettivo.
- Conservare l'obiettivo e i filtri in un luogo fresco e asciutto per prevenire muffe e ruggine, evitando l'esposizione alla luce solare diretta e lo stoccaggio con naftalina o canfora.
- Improvvisi sbalzi di temperatura possono causare la formazione di condensa all'interno e all'esterno dell'obiettivo, provocando danni. Prima di trasferire l'obiettivo da un ambiente caldo a uno freddo o viceversa, riporlo in una custodia o in un sacchetto sigillato per rallentare la variazione termica.
- Utilizzare un soffietto ad aria per rimuovere la polvere dalla superficie delle lenti o del filtro. Per rimuovere macchie o impronte, utilizzare un panno morbido pulito o una cartina per lenti leggermente inumidita con detergente specifico, procedendo con movimenti circolari dal centro verso l'esterno, evitando di lasciare aloni o toccare il vetro.

Componenti dell’obiettivo

Torna all’indice

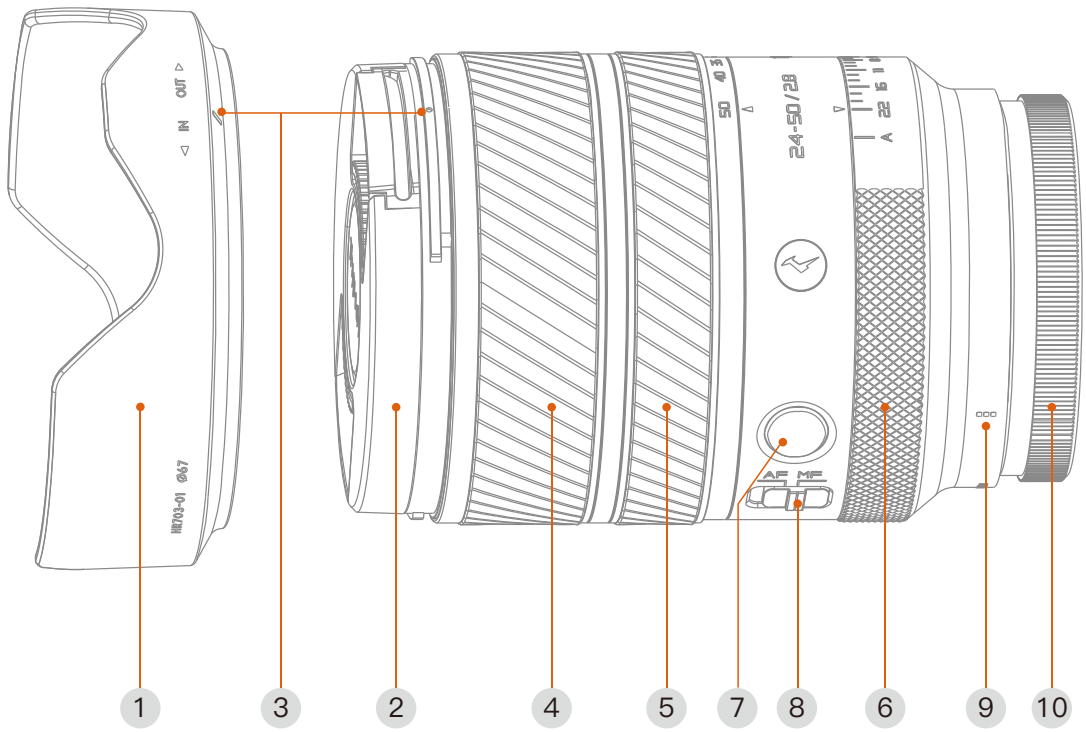

1. Paraluce
2. Copriobiettivo anteriore
3. Indice di montaggio del paraluce
4. Ghiera dello zoom
5. Ghiera di messa a fuoco
6. Ghiera dei diaframmi
7. Pulsante personalizzato FN
8. Interruttore AF/MF
9. Indice di montaggio dell’innesto
10. Copriobiettivo posteriore

1. Montaggio e smontaggio dell'obiettivo

Spegnere la fotocamera prima di montare o rimuovere l'obiettivo.

1.1 Installazione dell'obiettivo

Rimuovere il tappo posteriore, allineare l'indice di montaggio dell'obiettivo con quello sul corpo macchina (come in figura) e ruotare l'ottica in senso orario. Un "clic" confermerà il corretto montaggio dell'obiettivo.

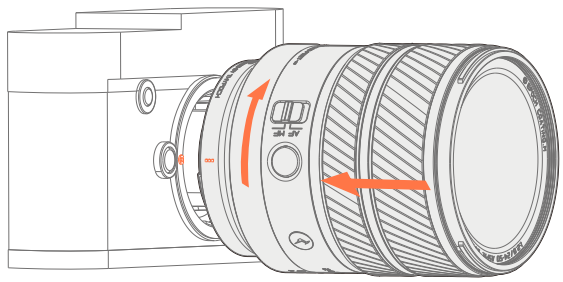

1.2 Rimozione dell'obiettivo

Per rimuovere l'obiettivo, premere il pulsante di sblocco sul corpo macchina e ruotare l'ottica in senso antiorario fino all'estrazione.

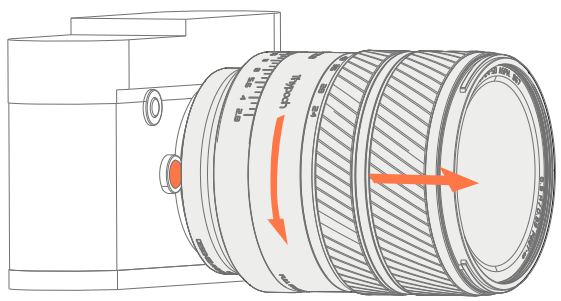

Nota:

dopo la rimozione, applicare il tappo posteriore e posizionare l'obiettivo con il fronte rivolto verso l'alto per evitare di graffiare la superficie delle lenti.

2. Installazione e rimozione del paraluce

2.1 Installazione del paraluce

Allineare l'indice di montaggio del paraluce con il riferimento sull'obiettivo e ruotare in senso antiorario. Un "clic" conferma il corretto fissaggio. Quando non è in uso, il paraluce può essere montato in posizione invertita.

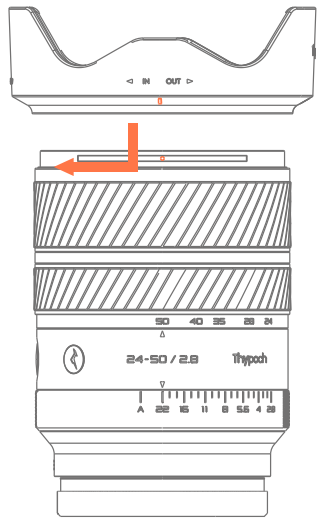

2.2 Rimozione del paraluce

Ruotare il paraluce in senso orario, quindi rimuoverlo dall'obiettivo. Quando è montato in posizione inversa, la procedura di rimozione è la stessa.

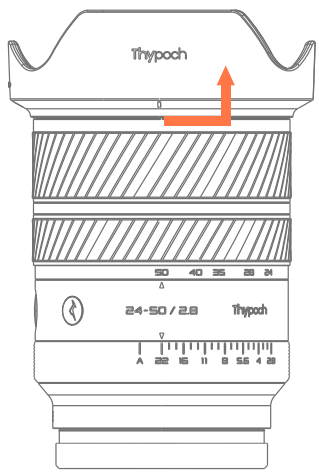

1. Zoom

Ruotare la ghiera dello zoom per regolare la lunghezza focale. A sinistra per il grandangolo e a destra per il teleobiettivo.

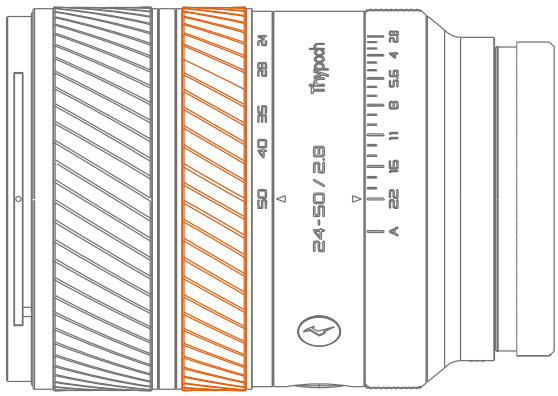

2. Diaframma

Ruotare a sinistra per un’apertura maggiore e a destra per un’apertura minore. In posizione “A”, il diaframma è controllato dalla fotocamera.

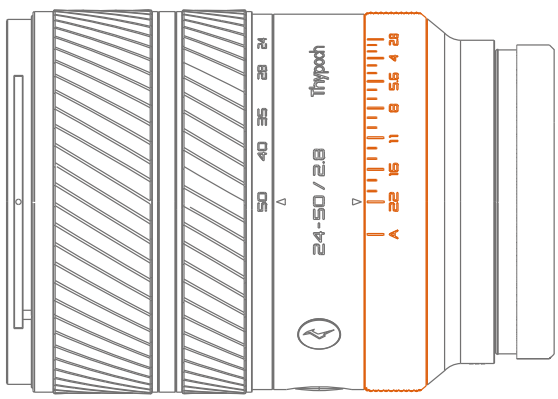

3. Commutazione AF/MF

Quando si utilizza l'autofocus (AF), assicurarsi che sia la fotocamera sia l'obiettivo siano impostati su AF. Per la messa a fuoco manuale (MF), è sufficiente impostare su MF la fotocamera o l'obiettivo.

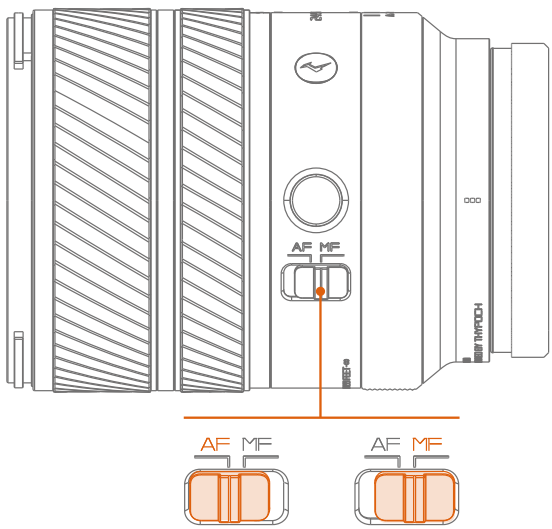

3. Pulsante personalizzato Fn

La funzione di questo pulsante può essere personalizzata tramite il menu della fotocamera, ad esempio assegnandolo al blocco della messa a fuoco. Le opzioni disponibili possono variare a seconda del modello di fotocamera e alcune funzioni potrebbero non essere supportate.

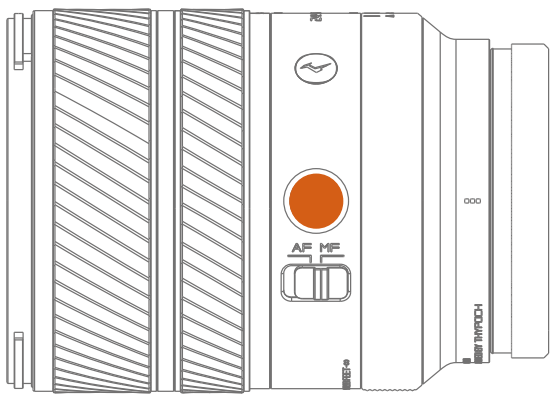

Specifiche tecniche

Torna all'indice

Lunghezza focale	24–50mm
Diaframma	F2,8
Immagine massimo	43,2mm
Schema ottico	16 elementi in 13 gruppi
Angolo di campo (diagonale/orizzontale/verticale)	24mm H: 52,33° V: 73,11° D: 82,72° 50mm H: 27,81° V: 40,25° D: 47,03°
Distanza minima di messa a fuoco (dal piano sensore)	0,3m
Ingrandimento massimo	0,216x
Diametro anteriore	70mm
Diametro filtro	67mm
Dimensioni Diametro massimo × lunghezza totale (dall'elemento frontale alla flangia)	ϕ73,6*92,8mm
Numero di lamelle	10
Peso (solo obiettivo)	432g
Accessori inclusi	Copriobiettivo anteriore, copriobiettivo posteriore, paraluce, panno per la pulizia
Elementi speciali	2 elementi asferici, 3 elementi ED, 3 elementi HRI

Servizio di assistenza post–vendita

Torna all'indice

Come ottenere il servizio di assistenza post–vendita:

Durante il periodo di garanzia, se il prodotto non funziona secondo le specifiche, si prega di contattare Thypoch per il servizio post–vendita contattando il team di supporto Thypoch o i rivenditori autorizzati Thypoch. Possono essere applicati costi per servizi non coperti dalla presente politica post–vendita. La politica post–vendita varia in base al paese o alla regione di acquisto. Contattare Thypoch per informazioni specifiche relative alla propria area geografica.

Servizio di garanzia limitata:

- I prodotti acquistati tramite canali ufficiali hanno una garanzia di 1 anno dalla data di acquisto. La registrazione sul sito Thypoch entro un mese estende la garanzia a 18 mesi.
- Se il prodotto presenta un guasto durante l'uso normale secondo le istruzioni, può essere restituito al punto vendita per la riparazione in garanzia entro il periodo di garanzia. Ad eccezione delle spese di spedizione, assicurazione e altre spese accessorie, il servizio di garanzia viene fornito gratuitamente.
- Il periodo di garanzia varia in base al paese o al luogo di vendita; poiché durante la riparazione in garanzia sarà necessaria la ricevuta o la prova di acquisto, è necessario conservare la ricevuta datata o altra prova di acquisto in luogo sicuro.
- Gli accessori forniti con il presente prodotto (quali tappi, paraluce, ecc.) e i materiali di consumo non sono coperti dalla garanzia. I servizi di manutenzione quali la pulizia dell'obiettivo non sono coperti dalla garanzia gratuita.
- I componenti sostituiti durante il processo di garanzia diventano proprietà di Thypoch.
- Salvo disposizioni di leggi, regolamenti o disposizioni obbligatorie, le perdite accessorie (inclusi costi di ripresa e guadagni futuri, ecc.) causate dal guasto del presente prodotto non saranno compensate.

Esclusioni dalla politica di assistenza post-vendita

La presente politica non copre le seguenti situazioni, ma Thypoch può effettuare riparazioni a pagamento:

- Assenza di prova di acquisto valida del prodotto;
- Danni causati da modifiche non autorizzate, smontaggio o riparazioni autonome non conformi alle istruzioni ufficiali;
- Danni causati da installazione e funzionamento non corretti non conformi alle istruzioni del manuale;
- Danni al prodotto causati da ambiente di conservazione non conforme alle istruzioni del manuale;
- Danni causati dall'uso in condizioni meteorologiche o ambientali avverse (ad es. pioggia, tempeste di sabbia/polvere, ambiente umido, ecc.);
- Danni causati dopo l'acquisto da cadute, urti, infiltrazioni d'acqua, conservazione impropria, ecc.;
- Danni causati da problemi di affidabilità e compatibilità quando utilizzato con componenti di terze parti non certificati da Thypoch;
- Guasti o danni causati da prodotti di terze parti;
- Danni causati da cause di forza maggiore quali fulmini, tempeste, calamità naturali, ecc.
- Accessori di consumo e componenti opzionali forniti con il presente prodotto.

Informativa sulla privacy:

Thypoch rispetta tutte le leggi e i regolamenti vigenti relativi al trattamento di nomi, indirizzi, numeri di telefono e altre informazioni personali fornite dagli utenti.

Denominazione e contenuto delle sostanze pericolose

Torna all'indice

Questo prodotto è conforme alle direttive pertinenti dell'Unione Europea relative alla compatibilità elettromagnetica (EMC) e può essere venduto e utilizzato negli Stati membri dell'UE.

Questo prodotto è conforme alle normative del Regno Unito relative alla compatibilità elettromagnetica (EMC) ed è destinato al mercato britannico.

Questo prodotto è conforme alla Direttiva RoHS, che limita l'uso di sostanze pericolose, e rispetta le normative ambientali applicabili.

Questo prodotto è conforme alle normative della Federal Communications Commission (FCC) degli Stati Uniti e ha completato la Supplier's Declaration of Conformity (SDoC).

Questo prodotto è conforme ai requisiti normativi di sicurezza e compatibilità elettromagnetica di Australia e Nuova Zelanda.

Questo prodotto è conforme ai requisiti della Legge giapponese sulla sicurezz--a degli apparecchi e dei materiali elettrici (PSE).

Thypoch

Shenzhen xuchi optics technology co., Ltd.

1F., Building Three, Xinwuxia Industrial Park, No.32,
Cuibao Rd., Baolong St., Longgang Dist. ShenZhen, China

SEEING INTO ETERNITY

www.thypoch.com

WECHAT : Thypoch

FB & INS : Thypoch